Satel

COBALT • COBALT Plus • COBALT Pro

cobalt_ewa_int 12/11

CYFROWA DUALNA CZUJKA RUCHU
DIGITAL DUAL TECHNOLOGY MOTION DETECTOR
DIGITALER DUAL-BEWEGUNGSMELDER
ЦИФРОВОЙ КОМБИНИРОВАННЫЙ ИЗВЕЩАТЕЛЬ
ЦИФРОВИЙ ДУАЛЬНИЙ СПОВІЩУВАЧ РУХУ
DETECTEUR NUMERIQUE DE MOUVEMENT DOUBLE TECHNOLOGIE
DIGITALE DUAL TECHNOLOGIE BEWEGINGS DETECTOR
RILEVATORE DI MOVIMENTO AD ALTA TECNOLOGIA
DETECTOR DE MOVIMIENTO DOBLE TECNOLOGÍA
DUÁLNÍ DIGITÁLNÍ DETEKTOR
DUÁLNY DETEKTOR POHYBU
ΨΗΦΙΑΚΟΣ ΑΝΙΧΝΕΥΤΗΣ ΚΙΝΗΣΗΣ ΔΙΠΛΗΣ ΤΕΧΝΟΛΟΓΙΑΣ
DIGITÁLIS DUÁL TECHNOLOGIÁS MOZGÁSÉRZÉKELŐ

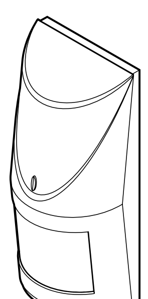

OC03

Satel

SATEL sp. z o.o.
ul. Schuberta 79; 80-172 Gdansk, POLAND
tel. +48 58 320 94 00; info@satel.pl; www.satel.eu

PL

WŁAŚCIWOŚCI

- Tor PIR i mikrofalowy.
- Podwójny [COBALT, COBALT Plus] lub poczwórny [COBALT Pro] pyroelement.
- Cyfrowy algorytm detekcji ruchu.
- Cyfrowa kompensacja temperatury.
- Wybór trybu pracy: podstawowy lub licznikowy.
- Funkcja antymaskingu realizowana przez tor mikrofalowy [COBALT Plus, COBALT Pro].
- Sygnalizacja niskiego napięcia zasilania (spadek napięcia poniżej 9 V ±5%).

TRYBY PRACY

Podstawowy – czujka zgłasza alarm, gdy oba czujniki wykryją ruch w odstępie czasu krótszym niż 10 sekund.
Licznikowy – czujka zgłasza alarm, gdy oba czujniki wykryją ruch w odstępie czasu krótszym niż 10 sekund lub w czasie krótszym niż 30 minut nastąpi 16 pobudzeń czujnika mikrofalowego bez pobudzenia czujnika podczerwieni.

ANTYMASKING

Wykrycie przez czujnik mikrofalowy obiektu poruszającego się w odległości 10-20 centymetrów od czujki jest interpretowane jako próba zasłonięcia czujki i powoduje rozwarcie styków przekaźnika antymaskingu na dwie sekundy. Obiekty przepuszczające mikrofale, ale izolujące promieniowanie podczerwone nie są wykrywane przez funkcję antymaskingu.

RYSUNEK 1. Widok płytki elektroniki czujki.
1 - zaciski:
WRN – przekaźnik antymaskingu (NC) [tylko COBALT Plus i COBALT Pro];
TMP – styk sabotażowy
COM – masa
12V – wejście zasilania
NC – przekaźnik alarmowy (NC).
2 - czujnik mikrofalowy
3 - dwukolorowa dioda LED sygnalizująca:
– alarm – świeci na czerwono przez 2 sekundy;
– wykrycie ruchu przez jeden z czujników – świeci na zielono przez 2 sekundy;
– rozruch – miga na przemian na czerwono i zielono;
– niskie napięcie zasilania – świeci na czerwono.
4 - potencjometr do regulacji czułości toru mikrofalowego. Należy pamiętać, że mikrofale mogą przenikać np. przez szkło, ściany gipsowe, niemetalowe drzwi itp.
5 - pyroelement.
6 - styk sabotażowy.
7 - otwór na wkręt mocujący.
8 - kołki do konfiguracji czujki:
PIR SENS. – określanie czułości czujnika PIR (rys. 2);
MODE – wybór trybu pracy czujki:
– kołki zwarte – tryb podstawowy;
– kołki rozwarte – tryb licznikowy.
LED ON/OFF – włączenie/wyłączenie sygnalizacji przy pomocy diody LED. Sygnalizacja jest włączona, gdy kołki są zwarte.

RYSUNEK 2. Sposób ustawiania czułości czujki (A – niska czułość, B i C – średnia czułość, D – wysoka czułość) [▬ – kołki zwarte; ▫▫ – kołki rozwarte].

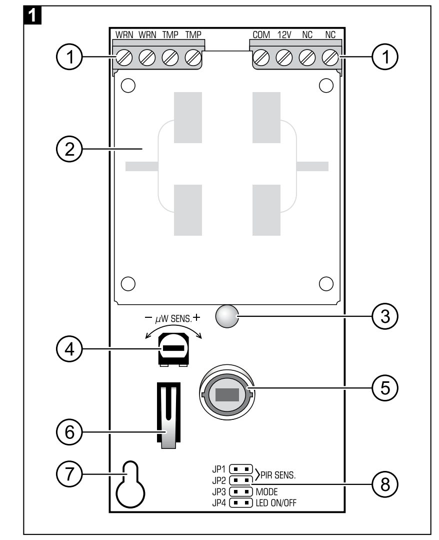

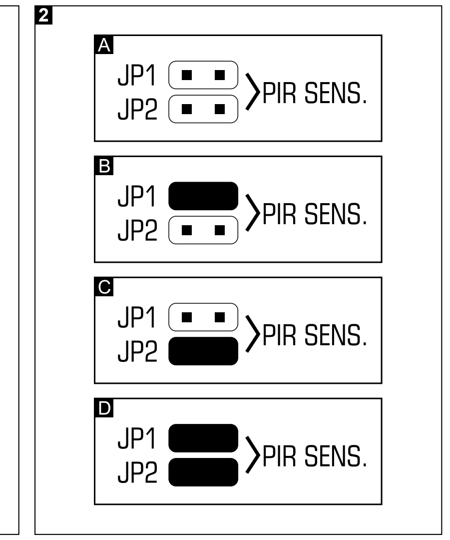

EN

FEATURES

- Combined PIR and microwave technology.
- Dual [COBALT, COBALT Plus] or quad [COBALT Pro] element pyrosensor.
- Fully digital motion detection algorithm.
- Digital temperature compensation.
- Selectable operation modes: basic or counting.
- Microwave based anti-mask feature [COBALT Plus, COBALT Pro].
- Low supply voltage signaling (voltage drop below 9 V ±5%).

OPERATION MODES

Basic – the detector indicates an alarm if both sensors detect motion within a time period shorter than 10 seconds.
Counting – the detector indicates an alarm if both sensors detect motion within a time period shorter than 10 seconds or if the microwave sensor is activated 16 times in less than 30 minutes without activation of the infrared sensor.

ANTI-MASK FEATURE

Detection by the microwave sensor of an object moving at a distance of 10-20 centimeters from the detector is interpreted as an attempt to mask the detector and results in opening the anti-masking relay contacts for two seconds. Objects permeable to microwaves, but isolating the infrared radiation are not detected by the anti-masking feature.

FIGURE 1. View of detector electronics board.
1 - terminals:
WRN – anti-masking relay (NC) [only COBALT Plus and COBALT Pro];
TMP – tamper contact (NC);
COM – common ground;
12V – power supply input;
NC – alarm relay (NC).
2 - microwave sensor.
3 - two-color LED to indicate:
– alarm – LED lit up red for 2 seconds;
– motion detection by one of the sensors – LED lit up green for 2 seconds;
– warm-up – LED flashing alternately red and green;
– low supply voltage – LED lit up red.
4 - potentiometer for sensitivity control of the microwave path. Please bear in mind that microwaves can penetrate e.g. glass, gypsum walls, non-metallic doors, etc.
5 - pyroelectric sensor.
6 - tamper contact.
7 - fixing screw hole.
8 - detector configuration pins:
PIR SENS. – setting detector sensitivity (see Fig. 2);
MODE – selecting the detector operation mode:
– pins shorted – basic mode;
– pins open – counting mode.
LED ON/OFF – enabling/disabling the LED signaling. The signaling is enabled when the pins are shorted.

FIGURE 2. Setting the detector sensitivity (A – low sensitivity, B and C – medium sensitivity, D – high sensitivity)
[▬ – pins shorted; ▫▫ – pins open].

DE

EIGENSCHAFTEN

- Infrarot- und Mikrowellenstrahlung.
- Duales [COBALT, COBALT Plus] oder vierfaches [COBALT Pro] Pyroelement.
- Digitaler Bewegungserkennungsalgorithmus.
- Digitale Temperaturkompensation.
- Auswahl des Betriebsmodus: Grund- oder Zählbetrieb.
- Funktion der Abdecküberwachung (Anti-Masking) durch den Mikrowellensensor ausgeführt [COBALT Plus, COBALT Pro].
- Signalisierung niedriger Spannungsversorgung (Spannung unter 9 V ±5%).

BETRIEBSMODI

Grundbetrieb – der Melder signalisiert einen Alarm, wenn beide Sensoren die Bewegung innerhalb von 10 Sekunden erfassen.
Zählbetrieb – der Melder signalisiert einen Alarm, wenn beide Sensoren die Bewegung innerhalb von 10 Sekunden erfassen oder wenn innerhalb von 30 Minuten der Mikrowellensensor 16 mal aktiviert wird (ohne Aktivierung des Infrarotsensors).

ABDECKÜBERWACHUNG (ANTI-MASKING)

Wenn der Mikrowellensensor eine Bewegung 10-20 Zentimeter entfernt vom Melder erfasst, dann wird dies als Versuch der Abdeckung des Melders interpretiert und bewirkt Trennen der Anti-Masking-Relaiskontakte für zwei Sekunden. Gegenstände, die Mikrowellen durchlassen, aber Infrarotstrahlen isolieren, werden durch die Anti-Masking-Funktion nicht erkannt.

ABBILDUNG 1. Ansicht der Elektronikplatine des Melders.
1 - Klemmen:
WRN – Anti-Masking Relais (NC) [nur COBALT Plus und COBALT Pro];
TMP – Sabotagekontakt (NC);
COM – Masse;
12V – Stromversorgungseingang;
NC – Alarmrelais (NC).
2 - Mikrowellensensor
3 - zweifarbige LED signalisiert:
– Alarm – leuchtet rot 2 Sek. lang;
– Erfassung der Bewegung durch einen der Sensoren – leuchtet grün 2 Sek. lang;
– Anlaufzeit – blinkt abwechselnd rot und grün;
– niedrige Speisespannung – leuchtet rot.
4 - Potentiometer zur Einstellung der Empfindlichkeit des MW-Kanals. Beachten Sie, dass die Mikrowellen Glas, Gipswände, Türen etc. durchdringen können.
5 - Pyroelement.
6 - Sabotagekontakt.
7 - Montageöffnung.
8 - Pins zur Konfiguration des Melders:
PIR SENS. – Empfindlichkeit des PIR-Sensors (siehe: Abb. 2).
MODE – Auswahl des Betriebsmodus des Melders:
– Pins kurzgeschlossen – Grundbetrieb;
– Pins geöffnet – Zählbetrieb.
LED ON/OFF – Ein-/Ausschaltung der LED-Anzeige. Eingeschaltet, wenn Pins kurzgeschlossen sind.

ABBILDUNG 2. Einstellung der Empfindlichkeit des Melders (A – niedrige Empfindlichkeit, B und C – durchschnittliche Empfindlichkeit, D – hohe Empfindlichkeit)
[▬ – Pins kurzgeschlossen; ▫▫ – Pins getrennt].

RU

СВОЙСТВА

- ИК- и СВЧ-каналы.
- Сдвоенный [COBALT, COBALT Plus] или счетверенный [COBALT Pro] пироэлемент.
- Цифровой алгоритм обнаружения движения.
- Цифровая компенсация температуры.
- Выбор режима работы: основной или счетный микроволны.
- Функция антимаскирования, осуществляемая СВЧ-каналом [COBALT Plus, COBALT Pro].
- Сигнализация низкого напряжения питания (падения напряжения ниже 9 В ±5%).

РЕЖИМЫ РАБОТЫ

Основной – извещатель вызывает тревогу, если оба датчика (ИК и СВЧ) в течение 10 секунд обнаружат движение.
Счетный микроволны – извещатель вызывает тревогу, если оба датчика (ИК и СВЧ) в течение 10 секунд обнаружат движение или если в течение 30 минут движение будет зарегистрировано 16 раз только СВЧ-датчиком.

АНТИМАСКИРОВАНИЕ

Обнаружение СВЧ-извещателем объекта, движущегося на расстоянии 10-20 см от извещателя, считается попыткой экранирования извещателя и вызывает размыкание контактов реле антимаскирования на время двух секунд. Попытка экранирования извещателя материалом, пропускающим СВЧ-излучение, но блокирующим ИК-излучение, не будет обнаружена функцией антимаскирования.

РИСУНОК 1. Вид платы электроники извещателя.
1 - клеммы:
WRN – реле антимаскирования (NC) [только COBALT Plus и COBALT Pro];
TMP – тамперный контакт (NC);
COM – масса
12V – вход питания
NC – реле тревоги (NC).
2 - СВЧ-извещатель
3 - двухцветный светодиод для индикации:
– тревоги – горит красным цветом в течение 2 секунд;
– обнаружения движения одним из датчиков – горит зеленым цветом в течение 2 секунд;
– пускового состояния – попеременно мигает красным и зеленым цветом;
– низкого напряжения питания – горит красным цветом.
4 - потенциометр для регулировки чувствительности СВЧ-канала. Следует помнить, что СВЧ-излучение может проникать сквозь, например, стекло, гипсовые стенки, неметаллические двери и т.п.
5 - пироэлемент.
6 - тамперный контакт.
7 - отверстие под крепежный шуруп.
8 - штырьки для настройки извещателя:
PIR SENS. – установка чувствительности ИК-извещателя (рис. 2).
MODE – выбор режима работы извещателя:
– штырьки замкнуты – основной режим;
– штырьки разомкнуты – счетный режим микроволны.
LED ON/OFF – включение/выключение светодиодной индикации. Светодиодная индикация включена, если штырьки замкнуты.

РИСУНОК 2. Способ установки чувствительность извещателя (A – низкая чувствительность, B и C – средняя чувствительность, D – высокая чувствительность)
[▬ – штырьки замкнуты; ▫▫ – штырьки разомкнуты].

UA

ВЛАСТИВОСТІ

- Інфрачервоний і мікрохвильовий тракти.
- Подвійний [COBALT, COBALT Plus] або зчетверений [COBALT Pro] піроелемент.
- Алгоритм цифрового детектування руху.
- Цифрова компенсація температури.
- Вибір режиму роботи: основний чи лічильниковий.
- Функція антимаскінгу, яка здійснюється мікрохвильовим трактом [COBALT Plus, COBALT Pro].
- Сигналізація низької напруги живлення (падіння напруги нижче 9 В ±5%).

РЕЖИМ РОБОТИ

Основний – сповіщувач повідомить про тривогу після виявлення руху обома сповіщувачами протягом часового проміжку, тривалістю до 10 секунд.
Лічильниковий – сповіщувач повідомить про тривогу після виявлення руху обома сенсорами у часовому проміжку тривалістю до 10 секунд, або протягом 30 хвилин рух буде зареєстрований 16 разів лише мікрохвильовим сенсором, без порушення інфрачервоного.

АНТИМАСКІНГ

Виявлення мікрохвильовим сповіщувачем об'єкту, який пересуватиметься на відстані 10-20 сантиметрів від сповіщувача, вважатиметься за спробу екранування сповіщувача і призведе до розмикання контактів реле антимаскінгу на дві секунди. За допомогою функції антимаскінгу не будуть зареєстровані спроби екранування сповіщувача матеріалами, які пропускають мікрохвилі, але блокують інфрачервоні промені.

МАЛЮНОК 1. Вигляд плати електроніки.
1 - клеми:
WRN – реле антимаскінгу (NC) [лише COBALT Plus і COBALT Pro];
TMP – тамперний контакт (NC);
COM – маса;
12V – вхід живлення;
NC – реле тривоги (NC).
2 - мікрохвильовий тракт.
3 - двокольоровий світлодіод для індикації:
– тривоги – світиться червоним кольором протягом 2 секунд;
– виявлення руху одним з трактів – світиться зеленим кольором протягом 2 секунд;
– стану пуску – по черзі світиться червоним і зеленим кольорами;
– низької напруги живлення – світиться червоним кольором.
4 - потенціометр для регулювання чутливості мікрохвильового тракту. Слід пам'ятати, що мікрохвильове випромінювання може проникати, наприклад, крізь скло, гіпсові стіни, неметалеві двері і т.д.
5 - піроелемент.
6 - тамперний контакт.
7 - отвір під шуруп для кріплення.
8 - штирки для налаштування сповіщувача:
PIR SENS. – визначення чутливості ІЧ тракту (мал. 2).
MODE – вибір режиму роботи сповіщувача:
– штирки замкнуті – основний режим;
– штирки розімкнуті – лічильниковий режим.
LED ON/OFF – ввімкнення/вимкнення світлодіодної індикації. Якщо штирки замкнуті - світлодіодна індикація ввімкнена.

МАЛЮНОК 2. Спосіб налаштування чутливості сповіщувача (A – низька чутливість, B і C – середня чутливість, D – висока чутливість) [▬ – штирки замкнуті; ▫▫ – штирки розімкнуті].

FR

CARACTÉRISTIQUES

- Infrarouge passif et hyperfréquence.
- Double [COBALT, COBALT Plus] ou quadruple [COBALT Pro] pyroélément.
- Algorithme numérique de détection de mouvement.
- Compensation numérique de température
- Choix de mode de fonctionnement : de base ou de comptage.
- Fonction anti-masking réalisée par hyperfréquence [COBALT Plus, COBALT Pro].
- Signalisation de la basse tension d'alimentation (chute de tension au-dessus de 9 V ±5%).

MODES DE FONCTIONNEMENT

Mode de base – le détecteur génère une alarme si un mouvement est détecté par les deux capteurs à un intervalle de moins de 10 secondes.
Mode de comptage – le détecteur génère une alarme si un mouvement est détecté par les deux capteurs à un intervalle de moins de 10 secondes ou que le capteur à hyperfréquence enregistre 16 violations en moins de 30 minutes mais aucune violation n'est détectée par le capteur infrarouge.

ANTI-MASKING

La détection d'un objet se déplaçant à une distance de 10-20 centimètres du détecteur est interprétée comme une tentative de masquer le détecteur et donne lieu à l'ouverture des contacts de relais d'anti-masking pendant deux secondes. Les objets laissant pénétrer les hyperfréquences mais isolant le rayonnement infrarouge ne sont pas détectés par la fonction anti-masquage.

FIGURE 1. Vue de la carte électronique du détecteur.
1 - bornes :
WRN – relais anti-masking (NF) [uniquement COBALT Plus et COBALT Pro] ;
TMP – contact d'autoprotection (NF) ;
COM – masse ;
12V – entrée d'alimentation ;
NC – relais d'alarme (NF).
2 - capteur à hyperfréquence
3 - voyant LED bicolore indiquant :
– alarme – allumé en rouge 2 secondes ;
– détection du mouvement par l'un des capteurs – allumé en vert 2 secondes ;
– démarrage – clignote alternativement en rouge et en vert ;
– basse tension d'alimentation – allumé en rouge.
4 - potentiomètre de réglage de la sensibilité de la voie hyperfréquence. Il ne faut pas oublier que les hyperfréquences peuvent pénétrer p. ex. des parois en plâtre, des portes non-métalliques, etc.
5 - pyroélément.
6 - contact d'autoprotection.
7 - trou pour vis de fixation.
8 - broches pour la configuration du détecteur :
PIR SENS. – réglage de la sensibilité du capteur PIR (fig. 2)
MODE – choix de mode de fonctionnement du détecteur :
– broches fermées – mode de base ;
– broches ouvertes – mode de comptage.
LED ON/OFF – activation/désactivation de la signalisation au moyen du voyant LED. La signalisation est activée lorsque les broches sont fermées.

FIGURE 2. Mode de réglage de la sensibilité du détecteur (A – basse sensibilité, B et C – sensibilité moyenne, D – haute sensibilité) [▬ – broches fermées ; ▫▫ – broches ouvertes].

NL

EIGENSCHAPPEN

- Gecombineerde PIR en radar technologie.
- Dual [COBALT, COBALT Plus] of quad [COBALT Pro] pyro element sensor.
- Volledig digitale bewegingsdetectie berekening.
- Digitale temperatuur compensatie.
- Selecteerbare werking modes: basis of telling.
- Radar gebaseerde anti-mask optie [COBALT Plus, COBALT Pro].
- Laag voeding voltage signalering (voltage lager dan 9 V ±5%).

WERKING MODES

Basis – De detector gaat detecteert een alarm indien beide sensoren beweging hebben gedetecteerd binnen een tijdsperiode korter dan 10 seconden.
Telling – De detector detecteert een alarm indien beide sensoren beweging hebben gedetecteerd binnen een tijdsperiode korter dan 10 seconden, of als de radar sensor 16 keer geactiveerd is in minder dan 30 minuten zonder dat de infrarood sensor geactiveerd wordt.

ANTI-MASK OPTIE

Detectie door de radar sensor van een bewegend object op een afstand van 10-20 centimeter vanaf de detector wordt gezien als een poging de detector te maskeren, met als resultaat het openen van het anti-mask relais contact voor 2 seconden. Objecten welke radar doorlaten, maar infrarood stralen isoleren worden niet gedetecteerd door de anti-mask optie.

FIGUUR 1. Aanzicht van de detector print.
1 - Aansluitingen:
WRN – Anti-mask relais (NC) [alleen COBALT Plus en COBALT Pro];
TMP – Sabotage contact (NC);
COM – Common ground
12V – Voedingsingang +;
NC – Alarm relais (NC).
2 - Radar sensor.
3 - Tweekleurige LED voor indicatie van:
– Alarm – LED licht rood op voor 2 seconden;
– Bewegingsdetectie door één van de sensoren – LED licht groen op voor 2 seconden;
– Opstarten – LED knippert rood en groen;
– Laag voeding voltage – LED licht rood op.
4 - Potentiometer voor het instellen van de gevoeligheid van de radar. Hou er rekening mee dat radar door glas, gipswanden, deuren etc. heen kan dringen.
5 - Pyro-elektrische sensor.
6 - Sabotage contact.
7 - Schroef montage gat.
8 - Detector configuratie jumpers:
PIR SENS. – Instellen van de detector gevoeligheid (zie Fig. 2);
MODE – Selecteer de detector werkingsmode:
– Kort gesloten – Basis mode;
– Geopend – Telling mode.
LED ON/OFF – Aan / Uitzetten van de LED signalering. De signalering is actief als de pinnen kortgesloten zijn.

FIGUUR 2. Instellen van de detector gevoeligheid (A – lage gevoeligheid, B en C – medium gevoeligheid, D – hoge gevoeligheid)
[▬ – pinnen gesloten; ▫▫ – pinnen open].

IT

CARATTERISTICHE

- Tecnologia PIR e a microonde combinata.
- Doppio [COBALT, COBALT Plus] oppure quadruplo [COBALT Pro] piroelemento.
- Algoritmo digitale di rilevazione del movimento.
- Compensazione digitale della temperatura.
- Selezione della modalità operativa: base, oppure contatore.
- Funzione di anti-mascheramento realizzata per mezzo delle microonde [COBALT Plus, COBALT Pro].
- Segnalazione di bassa tensione di alimentazione (caduta della tensione al di sotto dei 9 V ±5%).

MODALITÀ OPERATIVE

Base – Il rilevatore segnala l'allarme, quando entrambi i rilevatori registrano il movimento in un periodo di tempo inferiore ai 10 secondi.
Contatore – Il rilevatore segnala l'allarme, quando entrambi i rilevatori registrano il movimento in un periodo di tempo inferiore ai 10 secondi, oppure in un periodo di tempo inferiore ai 30 minuti, si presentano 16 rilevamenti del rilevatore a microonde, senza che ci sia rilevamento del rilevatore ad infrarossi.

FUNZIONE DI ANTI-MASCHERAMENTO

La registrazione, da parte del rilevatore a microonde, di un oggetto in movimento, ad una distanza non maggiore di 20 centimetri, dal rilevatore, viene interpretata come un tentativo di mascheramento del rilevatore ed ha come effetto, l'apertura dei contatti del relè anti-mascheramento per due secondi. Oggetti che lasciano passare le microonde, ma che isolano i raggi ad infrarossi, non vengono rilevati dalla funzione di anti-mascheramento, ma gli eventuali allarmi possono comunque esseri rilevati attivando la funzione "Contatore".

DISEGNO 1. Vista della scheda elettronica del rilevatore.
1 - morsetteria:
WRN – relè anti-manomissione (NC) [si riferisce soltanto ai rilevatori COBALT Plus e COBALT Pro];
TMP – contatto anti-manomissione (NC);
COM – massa;
12V – ingresso di alimentazione;
NC – relè di allarme (NC).
2 - rilevatore a microonde.
3 - LED bicolore di segnalazione:
– di allarme – si accende rosso per 2 secondi;
– della rilevazione di movimento da parte di uno dei rilevatori – si accende verde per 2 secondi;
– del pre-avviamento – lampeggia alternativamente rosso e verde;
– di bassa tensione dell'alimentazione – si accende rosso.
4 - potenziometro per la regolazione dell'area di copertura delle microonde. Occorre ricordare, che le microonde possono penetrare, ad esempio attraverso il vetro, pareti di gesso, porte non metalliche etc.etc.
5 - piroelemento.
6 - contatto anti-manomissione.
7 - foro per la vite di fissaggio.
8 - pin per la regolazione del rilevatore:
PIR SENS. – definizione della sensibilità del rilevatore PIR (dis. 2).
MODE – selezione della modalità operativa del rilevatore:
– pin cortocircuitati – modalità base;
– pin aperti – modalità contatore.
LED ON/OFF – abilitazione/disabilitazione della segnalazione, attraverso l'utilizzo dei LED. La segnalazione è abilitata, quando i pin sono cortocircuitati.

DISEGNO 2. Modalità di regolazione della sensibilità del rilevatore (A – sensibilità bassa, B e C – sensibilità media, D – sensibilità alta)
[▬ – pin cortocircuitati; ▫▫ – pin aperti].

ES

PROPIEDADES

- Tecnologías IR y MO combinadas.
- Pirosensor doble [COBALT, COBALT Plus] o bien cuádruple [COBALT Pro].
- Algoritmo digital de detección.
- Compensación digital de temperatura.
- Selección de modo de operación: básico o bien contador.
- Función de antienmascaramiento realizada por el sensor de microondas [COBALT Plus, COBALT Pro].
- Indicación de baja tensión de alimentación (descenso de tensión por debajo de 9 V ±5%).

MODO DE OPERACIÓN

Básico – el detector indicará una alarma, si dos sensores detectan un movimiento en un período de tiempo más corto que 10 segundos.
Contador – el detector indicará una alarma si dos sensores detectan un movimiento en un período de tiempo más corto que 10 segundos o bien si el sensor de microondas está activado 16 veces en menos de 30 minutos sin activación del sensor infrarrojo.

ANTIENMASCARAMIENTO

La detección por el sensor de microondas de un objeto que se está moviendo a 10-20 centímetros de distancia del detector es interpretado como un intento de tapar el detector y provoca la apertura de los contactos de relé durante dos segundos. Los objetos que son permeables a microondas pero que aíslan a la radiación infrarroja no son detectados a través de la función de antienmascaramiento.

FIGURA 1. Vista de la placa electrónica del detector.
1 - contactos:
WRN – relé de antienmascaramiento (NC) [únicamente COBALT Plus y COBALT Pro];
TMP – protección antisabotaje (NC);
COM – masa;
12V – entrada de alimentación;
NC – relé de alarmas (NC).
2 - sensor de microondas.
3 - diodo LED de dos colores que indica:
– alarma – encendido en rojo durante 2 segundos;
– movimiento detectado por uno de los sensores – encendido en verde durante 2 segundos;
– estado inicial – parpadeo rojo/verde alternativo;
– baja tensión de alimentación – encendido en rojo.
4 - potenciómetro para el control de la sensibilidad de la ruta de microondas. Por favor, no olviden que las microondas pueden penetrar, por ejemplo, el cristal, las paredes de yeso, puertas no metálicas, etc.
5 - sensor piroeléctrico.
6 - protección antisabotaje.
7 - agujero para el tornillo de fijación.
8 - pins para la configuración del detector:
PIR SENS. – ajuste de sensibilidad del sensor IR (ver: fig. 2).
MODE – selección de modo de operación del detector:
– pins cerrados – modo básico;
– pins abiertos – modo contador;
LED ON/OFF – activación/desactivación de la señalización a través del diodo LED. La señalización está activada cuando los pins están cerrados.

FIGURA 2. Método para el ajuste de la sensibilidad del detector (A – baja sensibilidad, B y C – media sensibilidad, D – alta sensibilidad) [▬ – pins cerrados; ▫▫ – pins abiertos].

CZ

VLASTNOSTI

- Kombinovaná technologie PIR a mikrovlnné.
- Dvojitý [COBALT, COBALT Plus] nebo čtyřnásobný [COBALT Pro] pyroelement.
- Plně digitální detekční algoritmus pohybu.
- Digitální teplotní kompenzace.
- Výběr pracovního režimu: základní nebo čítání.
- Funkce antimaskingu pomocí mikrovln [COBALT Plus, COBALT Pro].
- Signalizace nízkého napětí (pokles napětí pod 9V ±5%).

PRACOVNÍ REŽIMY

Základní – detektor spustí poplach po detekci pohybu oběma senzory během 10 sekundové prodlevy.
Čítání – detektor spustí poplach po detekci pohybu oběma senzory během 10 sekundové prodlevy nebo je mikrovlnný senzor 16 krát narušen v čase kratším, než 30 minut bez nutnosti aktivovat infračervený senzor.

FUNKCE ANTI-MASKINGU

Detekce pohybujícího se předmětu ve vzdálenosti 10-20cm od detektoru pomocí mikrovlnného senzoru, je interpretováno jako pokus o zamaskování detektoru a dojde k otevření kontaktů relé antimaskingu na 2 sekundy. Předměty propouštějící mikrovlnné záření, ale zastiňující infračervené záření, nejsou funkcí antimaskingu detekovány.

OBRÁZEK 1. Pohled na desku elektroniky.
1 - svorky:
WRN – relé anitmaskingu (NC) [pouze v detektorech COBALT PLUS a PRO];
TMP – tamper kontakt (NC);
COM – společná zem;
12V – vstupní pro napájení;
NC – relé poplachu (NC).
2 - mikrovlnný senzor.
3 - dvoubarevná LED zobrazující stavy:
– poplach – svítí červená LED po dobu 2 sekund;
– zaznamenání pohybu jedním ze senzorů – svítí zelná LED po dobu 2 sekund;
– stav spuštění – střídavě bliká zeleně a červeně LED kontrolka;
– nízké napájecí napětí – svítí červená LED.
4 - potenciometr pro nastavení dosahu mikrovlnné části. Prosím mějte na paměti, že mikrovlny mohou projít například sklem, sádrovými zdmi, nekovovými dveřmi, atd.
5 - pyroelektrický senzor.
6 - tamper kontakt.
7 - montážní otvory.
8 - konfigurační piny detektoru:
PIR SENS. – nastavení citlivosti PIR senzoru (viz obr. 2);
MODE – výběr pracovního režimu detektoru:
– piny propojeny – základní režim;
– piny rozpojeny – režim čítání.
LED ON/OFF – povolení/zakázání signalizace LED. Signalizace je povolena při propojených pinech.

OBRÁZEK 2. nastavení citlivosti PIR senzoru (A – nízká citlivost, B a C – střední citlivost, D – vysoká citlivost)
[▬ – piny propojeny; ▫▫ – piny rozpojeny].

SK

VLASTNOSTI

- Detekcia PIR a mikrovlny.
- Dvojitý [COBALT, COBALT Plus] alebo štvoritý [COBALT Pro] pirelement.
- Digitálny algoritmus detekcie pohybu.
- Digitálna kompenzácia teploty.
- Výber režimu činnosti: základný alebo počítadlový.
- Funkcia antimaskingu realizovaná detektorom mikrovĺn [COBALT Plus, COBALT Pro].
- Signalizácia nízkeho napätia napájania (pokles napätia pod 9 V ±5%).

REŽIMY ČINNOSTI

Základný – detektor hlási alarm, keď oba detektory (PIR a MW) zistia pohyb v časovom odstupe kratšom ako 10 sekúnd.
Počítadlový – detektor hlási alarm, keď oba detektory (PIR a MW) zistia pohyb v časovom odstupe kratšom ako 10 sekúnd, alebo ak v čase kratšom ako 30 minút nastane 16 aktivovaní detektora mikrovĺn bez aktivovania PIR detektora.

ANTIMASKING

Zistenie detektorom MW objektu pohybujúceho sa 10-20 cm od detektora je detektorom chápané ako pokus zakrytia detektora a spôsobí roztvorenie kontaktov relé antimaskingu na dve sekundy. Objekty prepúšťajúce mikrovlny, ale izolujúce žiarenie IR nie sú funkciou antimaskingu detekované.

OBRÁZOK 1. Pohľad na dosku elektroniky detektora.
1 - svorky:
WRN – relé antimaskingu (NC) [iba COBALT Plus a COBALT Pro];
TMP – tamper (NC);
COM – zem;
12V – vstup napájania (+);
NC – alarmové relé (NC).
2 - detektor mikrovĺn.
3 - dvojfarebná LED-ka signalizuje:
– alarm – svieti červenou farbou 2 sekundy;
– detekovanie pohybu jedným z detektorov – svieti zelenou farbou 2 sekundy;
– štart – striedavo bliká červenou a zelenou farbou;
– nízke napätie napájanie – svieti červenou farbou.
4 - potenciometer na nastavenie citlivosti detektora mikrovĺn. Treba pamätať na to, že mikrovlny prechádzajú cez sklo, sadrokartón, drevo a podobne.
5 - pirelement.
6 - tamper.
7 - otvor na úchytnú skrutku.
8 - jumpre na nastavenie detektora:
PIR SENS. – nastavenie citlivosť detektora PIR (obr. 2).
MODE – výber režimu činnosti detektora:
– nasadený jumper – základný režim;
– bez jumpera – počítadlový režim.
LED ON/OFF – zapnutie/vypnutie signalizácie pomocou LED-ky. Signalizácia je zapnutá, keď je jumper nasadený.

OBRÁZOK 2. Spôsob nastavenie citlivosti detektora (A – nízka citlivosť, B a C – stredná citlivosť, D – vysoká citlivosť) [▬ – nasadený jumper; ▫▫ – bez jumpera].

GR

ΧΑΡΑΚΤΗΡΙΣΤΙΚΆ

- Συνδυασμός τεχνολογίας παθητικού υπέρυθρου αισθητήρα (PIR) και μικροκυμάτων.
- Διπλού [COBALT, COBALT Plus] ή τετραπλού [COBALT Pro] στοιχείου παθητικού υπέρυθρου αισθητήρα (pyrosensor).
- Πλήρως ψηφιακός αλγόριθμος ανίχνευσης κίνησης.
- Ψηφιακή θερμοκρασιακή αντιστάθμιση.
- Επιλεγόμενος τρόπος λειτουργίας: βασικός ή μέτρησης παλμών.
- Λειτουργία anti-mask βασισμένη στα μικροκύματα [COBALT Plus, COBALT Pro].
- Ειδοποίηση χαμηλής τροφοδοσίας (τάση χαμηλότερη των 9 V ±5%).

ΤΡΌΠΟΙ ΛΕΙΤΟΥΡΓΊΑΣ

Βασικός – ο ανιχνευτής ενεργοποιεί συναγερμό εάν και οι δύο αισθητήρες ανιχνεύσουν κίνηση μέσα σε χρονικό διάστημα μικρότερο των 10 δευτερολέπτων.
Μέτρησης Παλμών – ο ανιχνευτής ενεργοποιεί συναγερμό εάν και οι δύο αισθητήρες ανιχνεύσουν κίνηση μέσα σε χρονικό διάστημα μικρότερο των 10 δευτερολέπτων ή εάν ο αισθητήρας μικροκυμάτων ενεργοποιηθεί 16 φορές σε διάστημα μικρότερο των 30 λεπτών χωρίς να ενεργοποιηθεί ο αισθητήρας υπερύθρων.

ΛΕΙΤΟΥΡΓΊΑ ANTI-MASK

Ανίχνευση από τον αισθητήρα μικροκυμάτων ενός αντικειμένου που κινείται σε απόσταση 10-20 εκατοστών από τον ανιχνευτή ερμηνεύεται ως προσπάθεια κάλυψης του ανιχνευτή και έχει ως αποτέλεσμα το άνοιγμα των επαφών του ρελέ anti-masking για δύο δευτερόλεπτα.
Αντικείμενα που είναι διαπερατά από τα μικροκύματα, αλλά απομονώνουν την υπέρυθρη ακτινοβολία δεν ανιχνεύονται από την λειτουργία anti-masking.

ΕΙΚΌΝΑ 1. Απεικόνιση της ηλεκτρονικής πλακέτας του ανιχνευτή.
1 - τερματισμοί (κλέμες):
WRN – ρελέ anti-masking (NC) [μόνο στο COBALT Plus και στο COBALT Pro],
TMP – επαφή προστασίας υλικού (tamper NC),
COM – κοινό,
12V – είσοδος τροφοδοσίας,
NC – ρελέ συναγερμού (NC).
2 - αισθητήρας μικροκυμάτων.
3 - ενδεικτική λυχνία LED δύο χρωμάτων:
– συναγερμός – η λυχνία LED ανάβει κόκκινη για 2 δευτερόλεπτα,
– ανίχνευση κίνησης από τον έναν αισθητήρα – η λυχνία LED ανάβει πράσινη για 2 δευτερόλεπτα,
– εκκίνηση ανιχνευτή – η λυχνία LED αναβοσβήνει εναλλάξ κόκκινη και πράσινη,
– χαμηλή τάση τροφοδοσίας – η λυχνία LED ανάβει κόκκινη.
4 - ποτενσιόμετρο για ρύθμιση της ευαισθησίας του αισθητήρα μικροκυμάτων. Να θυμάστε ότι τα μικροκύματα μπορούν να διαπεράσουν π.χ. γυαλί, γυψοσανίδες, μη μεταλλικές πόρτες, κλπ.
5 - πυροηλεκτρικός αισθητήρας.
6 - επαφή προστασίας υλικού (tamper).
7 - οπή εισόδου της βίδας στερέωσης της πλακέτας.
8 - ακίδες (pins) ρύθμισης του ανιχνευτή:
PIR SENS. – ρύθμιση ευαισθησίας ανιχνευτή (δείτε Εικ. 2);
MODE – επιλογή του τρόπου λειτουργίας του ανιχνευτή:
– ακίδες γεφυρωμένες – βασικός;
– ακίδες ανοιχτές – μέτρησης παλμών.
LED ON/OFF – ενεργοποίηση/απενεργοποίηση ενδείξεων λυχνίας LED. Οι ενδείξεις είναι ενεργοποιημένες όταν οι ακίδες είναι γεφυρωμένες.

ΕΙΚΌΝΑ 2. Ρύθμιση ευαισθησίας του ανιχνευτή (A – χαμηλή ευαισθησία, B και C – μεσαία ευαισθησία, D – υψηλή ευαισθησία) [▬ – ακίδες γεφυρωμένες; ▫▫ – ακίδες ανοιχτές].

HU

TULAJDONSÁGOK

- Kombinált PIR és mikrohullámú technológia.
- Duál [COBALT, COBALT Plus] vagy quad [COBALT Pro] elemes pyroszenzor.
- Teljesen digitális érzékelési eljárás.
- Digitális hőmérséklet kompenzáció.
- Kiválasztható egyszerű vagy számláló működésmódok.
- Mikrohullám alapú anti-maszk tulajdonság [COBALT Plus, COBALT Pro].
- Alacsony tápfeszültség jelzés (9 V ±5% alatti feszültségszint).

MŰKÖDÉSI MÓDOK

Egyszerű – az érzékelő riasztást jelez, amennyiben mindkét érzékelő 10 mp-nél rövidebb időtartamon belül mozgást érzékel.
Számláló – az érzékelő riasztást jelez, amennyiben 10 mp-nél rövidebb időtartamon belül mozgást érzékel, vagy a mikrohullámú érzékelő a PIR érzékelő jelzése nélkül kevesebb, mint 30 percen belül 16x mozgást érzékel.

ANTI-MASZK TULAJDONSÁG

Amennyiben a mikrohullámú érzékelő az egység előtti 10~20 cm-es távolságban mozgó tárgyat érzékel, akkor azt az érzékelő kimaszkolásának kísérleteként értelmezi és az anti-maszk relé kontaktusának 2 mp-re történő nyitását fogja eredményezni. A mikrohullámok áthatolnak a tárgyakon, azonban az infravörös sugárzás kitakarását nem érzékeli az anti-maszk tulajdonság.

ÁBRA 1. Az érzékelő áramköri lapjának nézete.
1 - csatlakozók:
WRN – anti-maszk relé (NC) [csak COBALT Plus és COBALT Pro];
TMP – szabotázskontaktus (NC);
COM – közös föld;
12V – tápfeszültség bemenet;
NC – riasztásrelé (NC).
2 - mikrohullámú érzékelő.
3 - kétszínű jelző LED:
– riasztás – a LED 2 mp-ig pirosan világít;
– csak az egyik érzékelő általi mozgásérzékelés – a LED 2 mp-ig zölden világít;
– bemelegedés – a LED pirosan és zölden felváltva villog;
– alacsony tápfeszültség – a LED folyamatosan pirosan világít.
4 - mikrohullámú érzékelő érzékenységét szabályozó potenciométer. Vegye figyelembe, hogy a mikrohullámok áthatolhatnak pl. az üvegen, gipszkarton falon, nem fémből készített ajtókon, stb.
5 - pyroelektromos szenzor.
6 - szabotázskapcsoló.
7 - rögzítőcsavar nyílás.
8 - érzékelő beállító érintkezőtüskék:
PIR SENS. – PIR érzékelő érzékenységének beállítása (lásd 2. ábra);
MODE – érzékelő működési módjának beállítása:
– érintkezők rövidrezárva – egyszerű mód;
– érintkezők nyitva – számláló mód.
LED ON/OFF – LED jelzésének letiltása / engedélyezése. Ha az érintkezők rövidre vannak zárva a LED jelzése engedélyezve van.

ÁBRA 2. PIR érzékelő érzékenységének beállítása (A – alacsony, B és C – közepes D – magas)
[▬ – érintkezők rövidrezárva; ▫▫ – érintkezők nyitva].

PL

MONTAŻ
1. Otworzyć obudowę (rys. 3).
2. Wyjąć płytkę z elektroniką.
3. Wykonać otwory pod wkręty i kabel w podstawie obudowy.
4. Przeprowadzić kabel przez wykonany otwór.
5. Przymocować podstawę obudowy do ściany lub do załączonego uchwytu.
6. Zamocować płytkę elektroniki.
7. Podłączyć przewody do odpowiednich zacisków.
8. Przy pomocy potencjometru i zworek określić parametry pracy czujki.
9. Zamknąć obudowę czujki.

RYSUNEK 3. Sposób otwarcia obudowy.
RYSUNEK 4. Sposoby montażu czujki.
RYSUNEK 5. Montaż czujki na uchwycie.
RYSUNEK 6. Obszar detekcji czujki.

URUCHOMIENIE
1. Włączyć zasilanie czujki. Dioda LED zacznie migać (jeśli kołki LED ON/OFF są zwarte).
2. Kiedy czujka będzie gotowa do pracy (dioda LED przestanie migać), przeprowadzić test zasięgu czujki, czyli sprawdzić, czy poruszanie się w nadzorowanym obszarze spowoduje uruchomienie przekaźnika alarmowego oraz zaświecenie diody na czerwono.
3. W razie potrzeby zmienić czułość czujki.

DANE TECHNICZNE

Napięcie zasilania		12 V DC ±15%
Pobór prądu w stanie gotowości	COBALT	20 mA
	COBALT Plus	22 mA
	COBALT Pro	22 mA
Maksymalny pobór prądu	COBALT	25 mA
	COBALT Plus	27 mA
	COBALT Pro	27 mA
Dopuszczalne obciążenie styków przekaźnika (rezystancyjne)		40 mA / 16 V DC
Częstotliwość mikrofali		10,525 GHz
Czas sygnalizacji alarmu		2 s
Wykrywalna prędkość ruchu		0,3...3 m/s
Klasa środowiskowa wg EN50130-5		II
Zakres temperatur pracy		-30°C...+55°C
Wymiary		63 x 136 x 49 mm
Zalecana wysokość montażu		2,4 m
Masa	COBALT	136 g
	COBALT Plus	144 g
	COBALT Pro	145 g

Deklaracje zgodności są dostępne pod adresem www.satel.eu/ce

EN

INSTALLATION
1. Open the enclosure (Fig. 3).
2. Remove the electronics board.
3. Make the openings for screws and cable in the enclosure base.
4. Pass the cable through the prepared opening.
5. Fix the enclosure base to the wall or to the attached bracket.
6. Fasten the electronics board.
7. Connect the wires to the corresponding terminals.
8. Using potentiometer and jumpers, set the working parameters of the detector.
9. Close the detector enclosure.

FIGURE 3. Removing the cover.
FIGURE 4. Ways of installing the detector.
FIGURE 5. Mounting the detector on the bracket.
FIGURE 6. The detector's coverage area.

START-UP
1. Switch the detector power on. The LED will start blinking (if the LED ON/OFF pins are shorted).
2. When the detector is ready to work (the LED stops flashing), test the detector range, i.e. check whether the motion within the coverage area will activate the alarm relay and light up the LED in red.
3. If necessary, change the detector sensitivity.

SPECIFICATIONS

Supply voltage		12 V DC ±15%
Standby current consumption	COBALT	20 mA
	COBALT Plus	22 mA
	COBALT Pro	22 mA
Maximum current consumption	COBALT	25 mA
	COBALT Plus	27 mA
	COBALT Pro	27 mA
Relay contacts rating (resistive load)		40 mA / 16 V DC
Microwave frequency		10.525 GHz
Alarm signaling time		2 s
Detectable speed		0.3...3 m/s
Environmental class according to EN50130-5		II
Operating temperature range		-30°C...+55°C
Dimensions		63 x 136 x 49 mm
Recommended installation height		2.4 m
Weight	COBALT	136 g
	COBALT Plus	144 g
	COBALT Pro	145 g

The declarations of conformity may be consulted at www.satel.eu/ce

DE

MONTAGE
1. Gehäuse öffnen (Abb. 3).
2. Elektronikplatine herausnehmen.
3. Montageöffnungen für die Schrauben und für das Kabel in der Hinterwand des Gehäuses ausführen.
4. Das Kabel durch die Öffnung durchführen.
5. Die Hinterwand des Gehäuses an die Wand oder an die mitgelieferte Halterung befestigen.
6. Elektronikplatine montieren.
7. Leitungen an entsprechende Klemmen anschließen.
8. Mit Hilfe des Potentiometers und der Steckbrücken die Betriebsparameter des Melders bestimmen.
9. Gehäuse des Melders schließen.

ABBILDUNG 3. Öffnung des Gehäuses.
ABBILDUNG 4. Montage des Melders.
ABBILDUNG 5. Montage des Melders an der Halterung.
ABBILDUNG 6. Erfassungsbereich des Melders.

INBETRIEBNAHME
1. Stromversorgung des Melders einschalten. Die LED fängt an zu blinken (wenn die Pins LED ON/OFF kurzgeschlossen sind).
2. Wenn der Melder betriebsbereit ist (die LED erlischt), die Reichweite des Melders testen, d.h. prüfen, ob die Bewegung im überwachten Bereich das Alarmrelais aktiviert und ob die LED rot aufleuchtet.
3. Beim Bedarf die Empfindlichkeit des Melders ändern.

TECHNISCHE DATEN

Spannungsversorgung		12 V DC ±15%
Ruhestromaufnahme	COBALT	20 mA
	COBALT Plus	22 mA
	COBALT Pro	22 mA
Max. Stromaufnahme	COBALT	25 mA
	COBALT Plus	27 mA
	COBALT Pro	27 mA
Zulässige Belastung der Relais-Kontakte (Widerstand)		40 mA / 16 V DC
Mikrowellenfrequenz		10,525 GHz
Alarmdauer		2 s
Erfasste Bewegungsgeschwindigkeit		0,3...3 m/s
Umweltklasse nach EN50130-5		II
Betriebstemperaturbereich		-30°C...+55°C
Abmessungen		63 x 136 x 49 mm
Empfohlene Montagehöhe		2,4 m
Gewicht	COBALT	136 g
	COBALT Plus	144 g
	COBALT Pro	145 g

Die Konformitätserklärungen können unter folgender Adresse gefunden werden: www.satel.eu/ce

RU

МОНТАЖ
1. Откройте корпус (рис. 3).
2. Демонтируйте плату электроники.
3. Подготовьте отверстия под шурупы и кабель в основании корпуса.
4. Проведите кабель через подготовленное отверстие.
5. Закрепите основание корпуса на стене или на, поставляемом в комплекте, кронштейне.
6. Установите плату электроники.
7. Подключите провода к соответствующим клеммам.
8. С помощью потенциометра и перемычек определите параметры работы извещателя.
9. Закройте корпус извещателя.

РИСУНОК 3. Способ открытия корпуса.
РИСУНОК 4. Способ монтажа извещателя.
РИСУНОК 5. Монтаж извещателя на кронштейне.
РИСУНОК 6. Охраняемая площадь.

ЗАПУСК
1. Включите питание извещателя. Светодиод начнет мигать (если штырьки LED ON/OFF замкнуты).
2. Когда извещатель будет готов к работе (светодиод погашен), проведите тест дальности действия извещателя, то есть проверьте, включится ли реле тревоги и загорится красный светодиод в результате обнаружения движения в пределах охраняемой площади.
3. В случае необходимости измените чувствительность извещателя.

ТЕХНИЧЕСКИЕ ДАННЫЕ

Напряжение питания		12 В DC ±15%
Потребление тока в режиме готовности	COBALT	20 мА
	COBALT Plus	22 мА
	COBALT Pro	22 мА
Максимальное потребление тока	COBALT	25 мА
	COBALT Plus	27 мА
	COBALT Pro	27 мА
Допустимая нагрузка на контактах реле (резистивная)		40 мА / 16 В DC
Микроволновая частота		10,525 ГГц
Продолжительность сигнализации тревоги		2 с
Обнаруживаемая скорость движения		0,3...3 м/с
Класс среды по EN50130-5		II
Диапазон рабочих температур		-30°C...+55°C
Габаритные размеры		63 x 136 x 49 мм
Рекомендуемая высота монтажа		2,4 м
Масса	COBALT	136 г
	COBALT Plus	144 г
	COBALT Pro	145 г

Декларации соответствия находятся на сайте www.satel.eu/ce

UA

ВСТАНОВЛЕННЯ
Слід:
1. Відкрити корпус (мал. 3).
2. Вийняти плату електроніки.
3. Підготувати отвори для шурупів і кабелів в основі корпусу.
4. Протягнути кабель крізь підготовлений отвір.
5. Прикріпити основу корпусу до стіни або до кронштейну, який входить у комплект поставки.
6. Прикріпити плату електроніки.
7. Під'єднати проводи до відповідних клем.
8. За допомогою потенціометру і штирків визначити параметри роботи сповіщувача.
9. Закрити корпус сповіщувача.

МАЛЮНОК 3. Спосіб відкриття корпусу.
МАЛЮНОК 4. Способи встановлення сповіщувача.
МАЛЮНОК 5. Встановлення сповіщувача на кронштейні.
МАЛЮНОК 6. Радіус дії сповіщувача.

ЗАПУСК
1. Увімкніть живлення сповіщувача. Світлодіод почне мерехтіти (якщо штирки LED ON/OFF замкнуті).
2. Якщо сповіщувач готовий до роботи (світлодіод припинить мерехтіти), проведіть тест радіусу дії сповіщувача, тобто перевірте, чи рух у радіусі дії приладу, призведе до ввімкнення тривожного реле і до загорання червоного світлодіоду.
3. При потребі змініть рівень чутливості сповіщувача.

ТЕХНІЧНІ ДАНІ

Напруга живлення		12 В DC ±15%
Споживання струму у режимі готовності	COBALT	20 мА
	COBALT Plus	22 мА
	COBALT Pro	22 мА
Максимальне споживання струму	COBALT	25 мА
	COBALT Plus	27 мА
	COBALT Pro	27 мА
Допустиме навантаження на контактах реле (резистивне)		40 мА / 16 В DC
Робоча частота мікрохвильового тракту		10,525 ГГц
Тривалість сигналізації тривоги		2 с
Швидкість руху, яка реєструється		0,3...3 м/с
Клас середовища по EN50130-5		II
Діапазон робочих температур		-30°C...+55°C
Габаритні розміри		63 x 136 x 49 мм
Рекомендована висота встановлення		2,4 м
Маса	COBALT	136 г
	COBALT Plus	144 г
	COBALT Pro	145 г

Декларації відповідності знаходяться на сайті www.satel.eu/ce

FR

INSTALLATION
1. Ouvrir le boîtier (fig. 3).
2. Sortir la carte électronique.
3. Faire des trous pour des vis et un câble dans l'embase du boîtier.
4. Faire passer le câble à travers le trou effectué.
5. Fixer l'embase du boîtier au mur ou au support de fixation fourni.
6. Fixer la carte électronique.
7. Connecter les fils aux bornes correspondantes.
8. Régler des paramètres de fonctionnement du détecteur à l'aide des cavaliers et du potentiomètre.
9. Fermer le boîtier du détecteur.

FIGURE 3. Mode d'ouverture du boîtier.
FIGURE 4. Modes d'installation du détecteur.
FIGURE 5. Installation du détecteur sur le support de fixation.
FIGURE 6. Zone de couverture du détecteur.

MISE EN MARCHE
1. Mettre le détecteur sous tension. Le voyant LED commencera à clignoter (si les broches LED ON/OFF sont fermées).
2. Lorsque le détecteur commencera à fonctionner (le voyant LED cessera de clignoter), faire le test de la portée du détecteur c'est-à-dire vérifier que le déplacement dans l'espace surveillé fera activer le relais d'alarme et allumer le voyant en rouge.
3. Changer la sensibilité du détecteur, si nécessaire.

SPÉCIFICATIONS TECHNIQUES

Tension d'alimentation		12 V DC ±15%
Consommation de courant en veille	COBALT	20 mA
	COBALT Plus	22 mA
	COBALT Pro	22 mA
Consommation max. de courant	COBALT	25 mA
	COBALT Plus	27 mA
	COBALT Pro	27 mA
Charge admissible de contacts du relais (résistante)		40 mA / 16 V DC
Fréquence des micro-ondes		10,525 GHz
Durée de signalisation d'alarme		2 s
Vitesse détectable du mouvement		0,3...3 m/s
Normes respectées selon EN50130-5		II
Températures de fonctionnement		-30°C...+55°C
Dimensions		63 x 136 x 49 mm
Hauteur de montage recommandée		2,4 m
Masse	COBALT	136 g
	COBALT Plus	144 g
	COBALT Pro	145 g

Les déclarations de conformité peut être consultées sur le site : www.satel.eu/ce

NL

INSTALLATIE
1. Open de behuizing (Fig. 3).
2. Verwijder de elektronische print.
3. Maak gaten in de behuizing voor de schroeven en de kabel.
4. Voer de kabel door in de daarvoor gemaakte opening.
5. Maak de behuizing vast op de muur of op de bijgevoegde muurbeugel.
6. Plaats de elektronische print.
7. Sluit de bekabeling aan op de corresponderende aansluitingen.
8. Gebruik de potentiometer en jumpers om de werking parameters van de detector in te stellen.
9. Sluit de behuizing van de detector.

FIGUUR 3. Verwijderen van de behuizing.
FIGUUR 4. Mogelijkheden voor het installeren van de detector.
FIGUUR 5. Plaatsen van de detector op de muurbeugel.
FIGUUR 6. Het bereik van de detector.

OPSTARTEN
1. Schakel de voeding van de detector in. De LED zal gaan knipperen (indien de LED ON/OFF pinnen kortgesloten zijn).
2. Indien de detector klaar voor werking is (de LED stopt met knipperen), test dan het bereik van de detector, bijv. controleer of beweging binnen het bereik van de detector het alarm relais activeert en de rode LED oplicht.
3. Indien nodig pas de gevoeligheid van de detector aan.

SPECIFICATIES

Voeding voltage		12 V DC ±15%
Stand-by verbruik	COBALT	20 mA
	COBALT Plus	22 mA
	COBALT Pro	22 mA
Maximum verbruik	COBALT	25 mA
	COBALT Plus	27 mA
	COBALT Pro	27 mA
Relais contacten (belasting)		40 mA / 16 V DC
Radar unit werkingsnelheid		10,525 GHz
Alarm signaleringsduur		2 s
Detectie snelheid		0.3...3 m/s
Milieu klasse volgens de EN50130-5		II
Werking temperatuur bereik		-30°C...+55°C
Afmetingen		63 x 136 x 49 mm
Aanbevolen installatie hoogte		2.4 m
Gewicht	COBALT	136 g
	COBALT Plus	144 g
	COBALT Pro	145 g

De overeenstemmingsverklaring is beschikbaar op www.satel.eu/ce

3

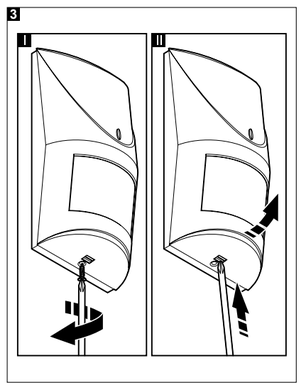

4

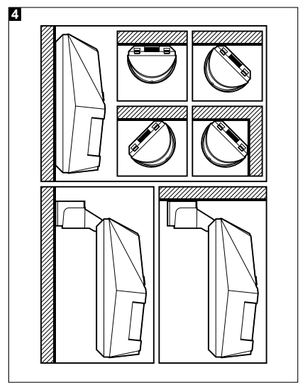

IT

MONTAGGIO
1. Aprire l'alloggiamento (dis. 3).
2. Rimuovere la scheda elettronica.
3. Praticare sulla base dell'alloggiamento, dei fori per il passaggio dei cavi e per le viti.
4. Condurre i cavi attraverso i fori praticati.
5. Fissare la base dell'alloggiamento alla parete, oppure al supporto di montaggio.
6. Fissare la scheda elettronica.
7. Collegare i cavi ai relativi morsetti.
8. Attraverso l'utilizzo del potenziometro e dei jumper, definire i parametri operativi del rilevatore.
9. Chiudere l'alloggiamento del rilevatore.

DISEGNO 3. Modalità di apertura dell'alloggiamento.
DISEGNO 4. Modalità di montaggio del rilevatore.
DISEGNO 5. Montaggio del rilevatore sul supporto.
DISEGNO 6. Area di copertura del rilevatore.

AVVIAMENTO
1. Alimentare il rilevatore. Il LED inizia a lampeggiare (se i pin LED ON/OFF sono cortocircuitati).
2. Quando il rilevatore passa nello stato di pronto ad operare (il LED smette di lampeggiare), effettuare la verifica del campo di copertura, ovvero controllare se i movimenti all'interno dell'area supervisionata, provocano l'attivazione del relè di allarme e l'accensione del LED.
3. Nel caso si rivelasse necessario, modificare la sensibilità del rilevatore.

SPECIFICHE TECNICHE

Tensione di alimentazione		12 V DC ±15%
Assorbimento energetico in stato di pronto	COBALT	20 mA
	COBALT Plus	22 mA
	COBALT Pro	22 mA
Assorbimento energetico massimo	COBALT	25 mA
	COBALT Plus	27 mA
	COBALT Pro	27 mA
Capacità di carico massima dei contatti del relè (resistiva)		40 mA / 16 V DC
Frequenza microonda		10,525 GHz
Tempo di segnalazione di allarme		2 s
Velocità di movimento rilevabile		0,3...3 m/s
Classe ambientale secondo EN50130-5		II
Range della temperatura di lavoro		-30°C...+55°C
Dimensioni		63 x 136 x 49 mm
Altezza di montaggio consigliata		2,4 m
Peso	COBALT	136 g
	COBALT Plus	144 g
	COBALT Pro	145 g

Le dichiarazioni di conformità possono essere scaricate dal sito web www.satel.eu/ce

ES

INSTALACIÓN
1. Abrir la caja (fig. 3).
2. Retirar la placa electrónica.
3. Hacer perforaciones adecuadas para los tornillos y un cable en la base de la caja.
4. Pasar el cable por la perforación realizada.
5. Fijar la base de la caja a la pared o al soporte incluido.
6. Fijar la placa electrónica.
7. Conectar los cables con los contactos convenientes.
8. Ajustar los parámetros de funcionamiento del detector mediante los jumpers y el potenciómetro.
9. Cerrar la caja del detector.

FIGURA 3. Demostración sobre cómo abrir la caja.
FIGURA 4. Demostración sobre cómo instalar el detector.
FIGURA 5. Demostración sobre cómo instalar del detector en el soporte.
FIGURA 6. Área de cobertura del detector.

PUESTA EN MARCHA
1. Activar la alimentación del detector. El diodo LED empezará a parpadear (si los pins LED ON/OFF están cerrados).
2. Cuando el detector esté dispuesto a operar (el diodo LED dejará de parpadear), realizar la prueba, es decir, comprobar si algún movimiento en el objeto protegido ocasionará la activación del relé de alarma y el encendido en rojo del diodo.
3. En caso de necesidad cambiar la sensibilidad del detector.

DATOS TÉCNICOS

Tensión de alimentación		12 Vcc±15%
Consumo de corriente en modo de espera	COBALT	20 mA
	COBALT Plus	22 mA
	COBALT Pro	22 mA
Consumo máximo de corriente	COBALT	25 mA
	COBALT Plus	27 mA
	COBALT Pro	27 mA
Capacidad de carga de contactos de relé (resistencia)		40 mA / 16 V DC
Frecuencia de microondas		10,525 GHz
Tiempo de señalización de alarma		2 s
Velocidad de movimiento detectable		0,3...3 m/s
Clase ambiental según EN50130-5		II
Temperatura operacional		-30°C...+55°C
Dimensiones		63 x 136 x 49 mm
Altura de instalación recomendada		2,4 m
Peso	COBALT	136 g
	COBALT Plus	144 g
	COBALT Pro	145 g

Pueden consultar las declaraciones de conformidad en www.satel.eu/ce

CZ

INSTALACE
1. Otevřete kryt podle (Obr. 3).
2. Vyjměte desku s elektronickými součástkami.
3. Vytvořte příslušné montážní otvory pro šrouby a kabel v zadní části krytu.
4. Protáhněte kabel vytvořeným otvorem.
5. Upevněte zadní část krytu přímo na stěnu nebo k přibalenému držáku.
6. Nasaďte a upevněte desku s elektronickými součástkami.
7. Připojte vodiče k příslušným svorkám.
8. Pomocí potenciometru a propojek nastavte pracovní parametry detektoru.
9. Uzavřete kryt detektoru.

OBRÁZEK 3. Otevření krytu.
OBRÁZEK 4. Způsoby montáže detektoru.
OBRÁZEK 5. Montáž detektoru na držák.
OBRÁZEK 6. Oblast pokrytí detektorem.

UVEDENÍ DO PROVOZU
1. Zapněte napájení detektoru. LED kontrolka začne blikat (pokud je propojka LED ON/OFF pinu nasazena).
2. Po vstoupení detektoru do pracovního režimu (LED kontrolka přestane blikat), proveďte test dosahu detektoru, tzn. zkontrolujte, zda pohyb v hlídaném prostoru aktivuje poplachové relé a dojde k rozsvícení LED kontrolky.
3. V případě nutnosti změňte citlivost detektoru.

SPECIFIKACE

Napájecí napětí		12V DC ±15%
Proudová spotřeba, klidový stav	COBALT	20 mA
	COBALT Plus	22 mA
	COBALT Pro	22 mA
Proudová spotřeba, maximální	COBALT	25 mA
	COBALT Plus	27 mA
	COBALT Pro	27 mA
Zatížitelnost kontaktů relé (odporově)		40 mA / 16 V DC
Pracovní frekvence MW části		10,525 GHz
Doba signalizace poplachu		2 s
Detekovatelná rychlost pohybu		0,3...3 m/s
Třída prostředí dle EN50130-5		II
Rozsah pracovních teplot		-30°C...+55°C
Rozměry		63 x 136 x 49 mm
Doporučená výška montáže		2,4 m
Hmotnost	COBALT	136 g
	COBALT Plus	144 g
	COBALT Pro	145 g

Modřanská 80, 147 00 Praha 4, ČR • Tel. / Fax: 272 770 148, 272 770 149
e-mail: euroalarm@euroalarm.cz • technická pomoc: ezs@euroalarm.cz
www: www.euroalarm.cz

Prohlášení o shodě je k dispozici na www.satel.eu/ce

5

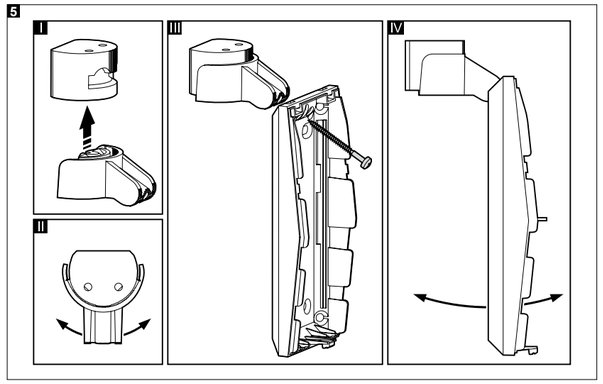

SK

MONTÁŽ
1. Otvoriť kryt (obr. 3).
2. Vytiahnuť dosku s elektronikou.
3. V zadnej časti krytu vytvoriť otvory pre skrutky a kábel.
4. Cez vytvorený otvor pretiahnuť kábel.
5. Pripevniť zadnú časť krytu na stenu alebo k pribalenej konzole.
6. Pripevniť dosku elektroniky do krytu.
7. Pripojiť vodiče na zodpovedajúce svorky.
8. Pomocou potenciometra a jumperov nastaviť parametre činnosti detektora.
9. Zatvoriť kryt detektora.

OBRÁZOK 3. Spôsob otvorenia krytu.
OBRÁZOK 4. Spôsoby montáže detektora.
OBRÁZOK 5. Montáž detektora na konzolu.
OBRÁZOK 6. Priestor kontrolovaný detektorom.

SPUSTENIE
1. Zapnúť napájanie detektora. LED-ka začne blikať (ak je nasadený jumper LED ON/OFF).
2. Keď je detektor pripravený (LED-ka prestane blikať), vykonať test dosahu detektora, čiže skontrolovať, či pohybovanie sa po kontrolovanom priestore spôsobí aktivovanie alarmového relé a zasvietenie LED-ky červenou farbou.
3. V prípade potreby zmeniť citlivosť detektora.

TECHNICKÉ INFORMÁCIE

Napätie napájania		12 V DC ±15%
Odber prúdu v pohotovostnom režime	COBALT	20 mA
	COBALT Plus	22 mA
	COBALT Pro	22 mA
Maximálny odber prúdu	COBALT	25 mA
	COBALT Plus	27 mA
	COBALT Pro	27 mA
Prípustné zaťaženie kontaktov relé		40 mA / 16 V DC
Frekvencia mikrovĺn		10,525 GHz
Čas signalizácie alarmu		2 s
Detekovaná rýchlosť pohybu		0,3...3 m/s
Trieda prostredia podľa EN50130-5		II
Pracovná teplota		-30°C...+55°C
Rozmery		63 x 136 x 49 mm
Odporúčaná výška montáže		2,4 m
Hmotnosť	COBALT	136 g
	COBALT Plus	144 g
	COBALT Pro	145 g

Vyhlásenie o zhode si možno pozrieť na www.satel.eu/ce

GR

ΕΓΚΑΤΑΣΤΑΣΗ
1. Αφαιρέστε το περίβλημα (Εικ. 3).
2. Αφαιρέστε την ηλεκτρονική πλακέτα.
3. Δημιουργήστε τις οπές για τις βίδες και το καλώδιο στην πλάτη του περιβλήματος.
4. Περάστε το καλώδιο μέσα από την αντίστοιχη οπή.
5. Στερεώστε την πλάτη του περιβλήματος στον τοίχο ή στο επισυναπτόμενο στήριγμα.
6. Στερεώστε την ηλεκτρονική πλακέτα.
7. Συνδέστε τα καλώδια στους αντίστοιχους τερματισμούς (κλέμες).
8. Χρησιμοποιήστε το ρυθμιστικό (ποτενσιόμετρο) και τους βραχυκυκλωτήρες (jumbers) για να ορίσετε τις παραμέτρους λειτουργίας του ανιχνευτή.
9. Κλείστε το περίβλημα του ανιχνευτή.

ΕΙΚΟΝΑ 3. Αφαίρεση του περιβλήματος.
ΕΙΚΟΝΑ 4. Τρόποι εγκατάστασης του ανιχνευτή.
ΕΙΚΟΝΑ 5. Τοποθέτηση του ανιχνευτή στο στήριγμα.
ΕΙΚΟΝΑ 6. Περιοχή κάλυψης του ανιχνευτή.

ΕΝΕΡΓΟΠΟΙΗΣΗ
1. Ενεργοποιήστε την τροφοδοσία του ανιχνευτή. Η λυχνία LED θα αρχίσει να αναβοσβήνει (εάν οι ακίδες LED ON/OFF έχουν γεφυρωθεί).
2. Όταν ο ανιχνευτής εισέλθει σε κατάσταση λειτουργίας (η λυχνία LED θα σταματήσει να αναβοσβήνει), ελέγξτε την εμβέλεια του ανιχνευτή, π.χ. κινηθείτε μέσα στην περιοχή κάλυψης για να διαπιστώσετε ότι ενεργοποιείται το ρελέ παραβίασης και ότι ανάβει η λυχνία LED (κόκκινο).
3. Εάν κριθεί απαραίτητο, αλλάξτε την ευαισθησία του ανιχνευτή.

ΠΡΟΔΙΑΓΡΑΦΕΣ

Τροφοδοσία		12 V DC ±15%
Κατανάλωση σε κατάσταση αναμονής	COBALT	20 mA
	COBALT Plus	22 mA
	COBALT Pro	22 mA
Μέγιστη κατανάλωση	COBALT	25 mA
	COBALT Plus	27 mA
	COBALT Pro	27 mA
Μέγιστο φορτίο επαφής ρελέ		40 mA / 16 V DC
Συχνότητα μικροκυμάτων		10,525 GHz
Χρόνος διάρκειας συναγερμού		2 δευτ
Ανιχνεύσιμη ταχύτητα		0,3...3 μ/δευτ
Περιβαλλοντική τάξη σύμφωνα με EN50130-5		II
Θερμοκρασιακό εύρος λειτουργίας		-30°C...+55°C
Διαστάσεις		63 x 136 x 49 χλσ
Προτεινόμενο ύψος εγκατάστασης		2,4 μ
Βάρος	COBALT	136 γρ
	COBALT Plus	144 γρ
	COBALT Pro	145 γρ

Για την δήλωση συμμόρφωσης μπορείτε να συμβουλευτείτε την ιστοσελίδα www.satel.eu/ce

HU

FELSZERELÉS
1. Nyissa ki az érzékelő házát (3. ábra).
2. Távolítsa el az áramköri lapot.
3. Készítse el a csavarok és a kábel bevezetőnyílását a hátoldalon.
4. Vezesse át a kábelt az elkészített nyíláson.
5. Rögzítse a ház hátoldalát a falra vagy a tartóhoz.
6. Rögzítse az áramköri lapot.
7. Csatlakoztassa a vezetékeket a megfelelő csatlakozókhoz.
8. A potenciométer és a rövidzárak használatával állítsa be az érzékelő működésének paramétereit.
9. Zárja vissza az érzékelő házát.

ÁBRA 3. A fedél eltávolítása.
ÁBRA 4. Az érzékelő felszerelésének módjai.
ÁBRA 5. Az érzékelő rögzítése a tartóra.
ÁBRA 6. Az érzékelő érzékelési területe.

ELINDÍTÁS
1. Kapcsolja be az érzékelő tápfeszültségét. A LED elkezd villogni (amennyiben a LED ON/ OFF érintkezők rövidre vannak zárva).
2. Amikor az érzékelő működésre kész (a LED abbahagyja a villogást), tesztelje az érzékelő érzékelési tartományát, pl. az érzékelési tartományon belüli mozgás aktiválja-e riasztásrelét és jelző LED piros fényét.
3. Amennyiben szükséges állítson az érzékelő érzékenységén.

MŰSZAKI ADATOK

Tápfeszültség		12 V DC ±15%
Készenléti áramfogyasztás	COBALT	20 mA
	COBALT Plus	22 mA
	COBALT Pro	22 mA
Maximális áramfogyasztás	COBALT	25 mA
	COBALT Plus	27 mA
	COBALT Pro	27 mA
Relékontaktus névleges kapcsolási teljesítménye (ellenállás terhelés)		40 mA / 16 V DC
Mikrohullám működési frekvencia		10,525 GHz
Riasztásjelzési idő		2 s
Érzékelési sebesség		0.3...3 m/s
Környezeti osztály EN50130-5 szerint		II
Működési hőmérséklettartomány		-30°C...+55°C
Méretek		63 x 136 x 49 mm
Ajánlott felszerelési magasság		2.4 m
Tömeg	COBALT	136 g
	COBALT Plus	144 g
	COBALT Pro	145 g

A megfelelőségi nyilatkozat elérhető a www.satel.eu/ce honlapon.
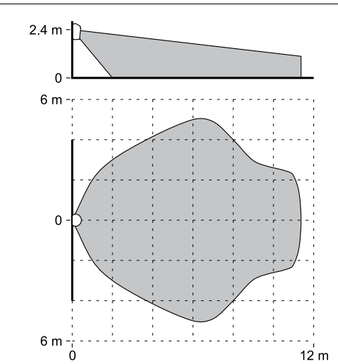
6