Satel

MMD-302

MICRA

CE 1471

mmd302_int 01/13

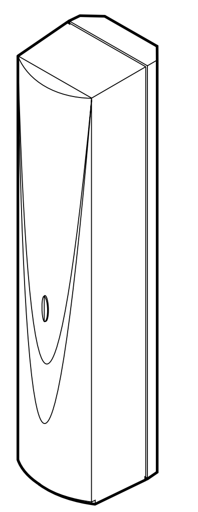

PL BEZPRZEWODOWA CZUJKA MAGNETYCZNA Z WEJŚCIEM ROLETOWYM

EN WIRELESS MAGNETIC CONTACT WITH INPUT FOR ROLLER SHUTTER DETECTOR

DE FUNK-MAGNETKONTAKT MIT ROLLLADENEINGANG

RU БЕСПРОВОДНОЙ МАГНИТОКОНТАКТНЫЙ ИЗВЕЩАТЕЛЬ С ПОДДЕРЖКОЙ ИЗВЕЩАТЕЛЕЙ ДВИЖЕНИЯ РОЛЬСТАВНИ

UA БЕЗПРОВІДНИЙ МАГНІТОГЕРКОНОВИЙ СПОВІЩУВАЧ З ПІДТРИМКОЮ СПОВІЩУВАЧІВ ВІДКРИТТЯ РОЛЕТ

FR DETECTEUR MAGNETIQUE SANS FIL AVEC ENTREE VOLET ROULANT

NL DRAADLOOS MAGNEETCONTACT MET EXTRA INGANG VOOR EEN ROLLUIK

IT RILEVATORE MAGNETICO SENZA FILI CON ZONA CONTAIMPULSI

ES CONTACTO MAGNÉTICO INALÁMBRICO CON ENTRADA PARA DETECTOR DE PERSIANA

CZ BEZDRÁTOVÝ MAGNETICKÝ KONTAKT SE VSTUPEM PRO ROLETOVÝ DETEKTOR

SK BEZDRÔTOVÝ MAGNETECKÝ KONTAKT S ROLETOVÝM VSTUPOM

GR ΑΣΥΡΜΑΤΗ ΜΑΓΝΗΤΙΚΗ ΕΠΑΦΗ ΜΕ ΕΙΣΟΔΟ ΓΙΑ ΑΝΙΧΝΕΥΤΗ ΡΟΛΛΩΝ

HU VEZETÉKNÉLKÜLI MÁGNESES KONTAKTUS REDŐNYÉRZÉKELŐ BEMENETTEL

PL

Czujka MMD-302 umożliwia wykrycie otwarcia drzwi, okna itp. Wyposażona jest w dwa dodatkowe wejścia: jedno typu NC i jedno roletowe. Obsługiwana jest przez moduł alarmowy MICRA (wersja oprogramowania 2.05 lub nowsza) i kontroler VERSA-MCU.

WŁAŚCIWOŚCI

- Dwa kontaktrony pozwalające na wybór sposobu montażu magnesu.
- Wejście umożliwiające podłączenie zewnętrznej czujki przewodowej typu NC.
- Wejście umożliwiające podłączenie zewnętrznej przewodowej czujki roletowej.
- Dioda LED do sygnalizacji w trybie testowym.
- Styk sabotażowy reagujący na otwarcie obudowy i oderwanie od podłoża.

OPIS

W zależności od sposobu skonfigurowania, czujka może zgłosić alarm w następujących przypadkach:

- otwarcie styków włączonego kontaktronu po oddaleniu magnesu;
- zarejestrowanie określonej liczby impulsów w określonym czasie przez wejście roletowe;
- otwarcie wejścia NC;
- otwarcie styku sabotażowego (alarm sabotażowy).

Tryby pracy

Normalny każdy alarm skutkuje wysłaniem transmisji radiowej.

Oszczędzania energii po wysłaniu przez czujkę informacji o alarmie wywołanym otwarciem styków kontaktronu lub naruszeniem dodatkowego wejścia, kolejna transmisja z informacją o takim alarmie zostanie wysłana najwcześniej po upływie 3 minut. Alarmy sabotażowe wysyłane są zawsze.

Testowy czujka działa podobnie jak w trybie normalnym, ale alarmy są sygnalizowane przez diodę LED (dioda świeci przez 2 sekundy).

Wyboru między trybem normalnym a trybem oszczędzania energii dokonuje się przy pomocy kołków E-SAVE MODE (rys. 1). Tryb testowy jest włączany na 20 minut po włożeniu baterii lub otwarciu styku sabotażowego.

Transmisje okresowe

Co 15 minut czujka wysyła transmisję z informacją o aktualnym stanie włączonego kontaktronu, dodatkowych wejść, styku sabotażowego i baterii. Okresowe transmisje służą do nadzorowania obecności i sprawności czujki. W trybie testowym transmisja ta sygnalizowana jest świeceniem diody LED przez 80 milisekund.

PŁYTKA ELEKTRONIKI

① położenie kontaktronu górnego (zamontowany po drugiej stronie płytki elektroniki).
② położenie kontaktronu bocznego (zamontowany po drugiej stronie płytki elektroniki).
③ bateria CR123A. Czujka kontroluje stan baterii. Gdy napięcie jest niższe od 2,6 V, w trakcie każdej transmisji wysyłana jest informacja o słabej baterii.
④ styk sabotażowy.
⑤ kołki do konfiguracji kontaktronów. W zależności od sposobu założenia zworki (rys. 2):
O – oba kontaktrony są wyłączone;
T – włączony jest górny kontaktron;
S – włączony jest boczny kontaktron.
⑥ kołki do konfiguracji wejścia roletowego:
zwarte – zarejestrowanie 3 impulsów w czasie 30 sekund wywoła alarm;
rozwarte – zarejestrowanie 8 impulsów w czasie 120 sekund wywoła alarm.
⑦ kołki do określenia trybu pracy czujki:
zwarte – tryb oszczędzania energii;
rozwarte – tryb normalny.
⑧ zaciski dodatkowych wejść:
R – wejście roletowe;
COM – masa;
M – wejście typu NC (jeżeli do wejścia nie jest podłączona czujka, należy je połączyć z masą).

EN

The MMD-302 magnetic contact can detect opening of a door, window, etc. It is provided with two additional inputs: one NC type and one for roller shutter detector. This magnetic contact is supported by the MICRA alarm module (firmware version 2.05 or newer) and the VERSA-MCU controller.

FEATURES

- Two reed switches allowing to select the magnet installation manner.
- Input for connecting an external NC type hardwired detector.
- Input for connecting an external hardwired roller shutter detector.
- LED indicator enabled in test mode.
- Tamper protection in 2 ways – cover removal and tearing enclosure from the wall.

DESCRIPTION

Depending on how the detector has been configured, the alarm can be triggered in the following cases:

- opening the contacts of enabled reed switch after removal of magnet;
- recording the specified number of pulses within a defined time period by the input for roller shutter detector;
- opening the NC type input;
- opening the tamper contact (tamper alarm).

Operating modes

Normal each alarm results in sending a radio transmission.

Energy save after sending information about the alarm caused by opening the reed switch contacts or opening the additional input, the next transmission containing information on this alarm will be sent after 3 minutes at the earliest. Tamper alarms are always sent.

Test the magnetic contact operates like in the normal mode, but the alarms are signaled by the LED (the LED is lit for 2 seconds).

To select between normal mode and energy saving mode, use the E-SAVE MODE pins (Fig. 1). The test mode is turned on for 20 minutes after inserting the batteries or opening the tamper contact.

Periodic transmissions

Every 15 minutes, the detector sends a transmission containing information on the status of the enabled reed switch, inputs, tamper contact and battery. Periodic transmissions are used to monitor presence and operation of the detector. In the test mode, this transmission is indicated by the LED lighting for 80 milliseconds.

ELECTRONICS BOARD

① location of the upper reed switch (mounted on the other side of the electronics board).
② location of the side reed switch (mounted on the other side of the electronics board).
③ CR123A battery. The detector checks the battery status. When the voltage is lower than 2.6 V, the low-battery information is sent during each transmission.
④ tamper contact.
⑤ pins for configuring the reed switches. Depending on how the jumper is set (Fig. 2):
O – both reed switches are disabled;
T – the upper reed switch is enabled;
S – the side reed switch is active.
⑥ pins for configuring the roller shutter detector input:
shorted – registering 3 pulses in 30 seconds will trigger alarm;
open – registering 8 pulses in 120 seconds will trigger alarm.
⑦ pins to set the magnetic contact operating mode:
shorted – energy save mode;
open – normal mode.
⑧ additional inputs terminals:
R – input for roller shutter detector;
COM – common ground;
M – NC type input (if no detector is connected to the input, it should be connected to the common ground).

1

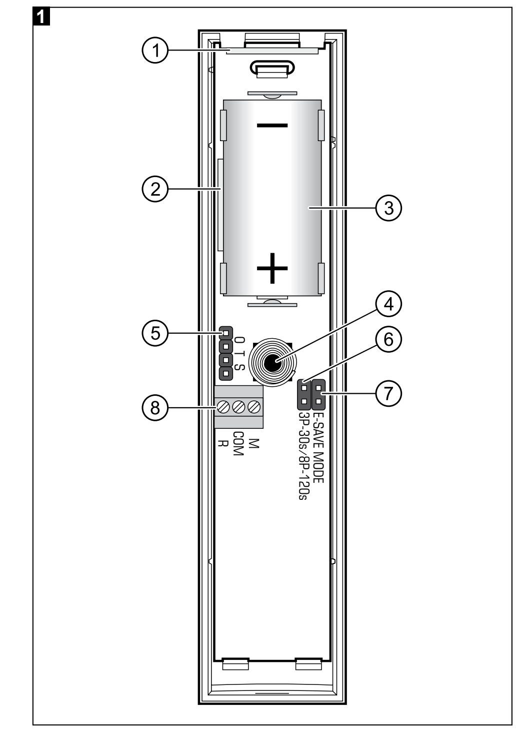

2

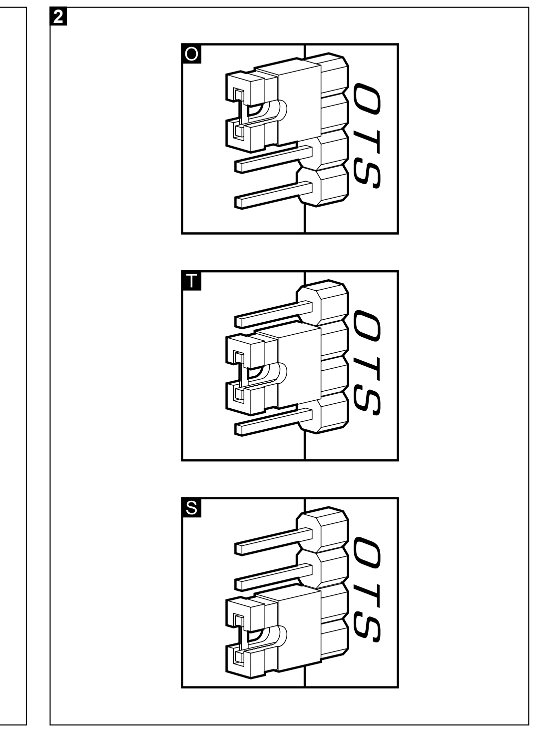

Satel

SATEL sp. z o.o.
ul. Schuberta 79; 80-172 Gdansk, POLAND
tel. +48 58 320 94 00; info@satel.pl; www.satel.eu

DE

Der Magnetkontakt MMD-302 ermöglicht die Erkennung der Öffnung von Türen, Fenstern usw. Er ist zusätzlich mit zwei Eingängen ausgestattet: NC-Eingang und Rollladeneingang. Das Gerät ist mit dem MICRA Alarmmodul (Programmversion 2.05 oder höher) und mit dem Funkbasismodul VERSA-MCU kompatibel.

EIGENSCHAFTEN

- Zwei Reedkontakte für die Auswahl des Montageortes des Magneten.
- Eingang zum Anschluss eines externen verdrahteten NC-Melders.
- Eingang für Anschluss eines externen verdrahteten Rollladenmelders.
- LED-Diode zur Signalisierung im Testmodus.
- Sabotageschutz vor Öffnung des Gehäuses oder Trennung von der Montageoberfläche.

BESCHREIBUNG

Je nach der Methode der Konfiguration kann der Magnetkontakt einen Alarm in folgenden Fällen melden:

- Öffnen der Reedkontakte nach dem Entfernen des Magneten;
- Registrieren bestimmter Anzahl von Impulsen in der durch den Rollladeneingang definierten Zeit;
- Öffnen des NC-Eingangs;
- Öffnen des Sabotagekontaktes (Sabotagealarm).

Betriebsmodus

Normalbetrieb nach jedem Alarm wird die Funkübertragung gesendet.

Energiesparmodus nach dem Senden vom Magnetkontakt einer Information mit dem Alarm, der nach Öffnung der Reedkontakte oder des zusätzlichen Eingangs ausgelöst wird, erfolgt die nächste Übertragung der Alarmmeldung erst nach 3 Minuten. Die Sabotagealarme werden immer gesendet.

Testmodus der Magnetkontakt funktioniert ähnlich, wie im Normalbetrieb, aber die Alarme werden mit der LED signalisiert (die LED leuchtet 2 Sekunden lang).

Zur Auswahl zwischen dem Normalmodus und dem Energiesparmodus dienen die Pins E-SAVE MODE (Abb. 1). Der Testmodus wird 20 Minuten nach Einlegen der Batterie oder Öffnung des Sabotagekontaktes aktiviert.

Periodische Übertragungen

Alle 15 Minuten sendet der Magnetkontakt eine Information zum aktuellen Zustand des aktiven Reedkontaktes, zusätzlicher Eingänge, des Sabotagekontaktes und der Batterie. Periodische Übertragungen prüfen die Anwesenheit und Funktionsleistung des Magnetkontaktes. Im Testmodus wird die Übertragung 80 Millisekunden lang durch Leuchten der LED signalisiert.

ELEKTRONIKPLATINE

① Position des horizontalen Reedkontaktes (auf der anderen Seite der Elektronikplatine montiert).
② Position des vertikalen Reedkontaktes (auf der anderen Seite der Elektronikplatine montiert).
③ Batterie CR123A. Der Magnetkontakt kontrolliert den Zustand der Batterie. Wenn die Spannung unter 2,6 V fällt, dann wird bei jeder Übertragung eine Information über schwache Batterie gesendet.
④ Sabotagekontakt.
⑤ Pins zur Konfiguration des Magnetkontaktes. Je nachdem, wie Sie die Steckbrücke einsetzen (Abb. 2):
O – sind beide Reedkontakte ausgeschaltet;
T – ist der horizontale Reedkontakt aktiv;
S – ist der vertikale Reedkontakt aktiv.
⑥ Pins zur Konfiguration des Rollladeneingangs:
geschlossen – Registrieren von 3 Impulsen innerhalb von 30 Sekunden löst einen Alarm aus;
geöffnet – Registrieren von 8 Impulsen innerhalb von 120 Sekunden löst einen Alarm aus.
⑦ Pins zur Auswahl des Betriebsmodus:
geschlossen – Energiesparmodus;
geöffnet – Normalbetrieb.
⑧ Klemmen der zusätzlichen Eingänge:
R – Rollladeneingang;
COM – Masse;
M – NC-Eingang (ist an den Eingang kein externer Melder angeschlossen, dann verbinden Sie die Klemme mit der Masse).

RU

Извещатель MMD-302 позволяет обнаружить открытие двери, окна и т.п. Он оборудован двумя дополнительными входами: один типа NC (нормально замкнутый) и один для поддержки извещателя движения рольставни. Извещатель поддерживается охранным модулем MICRA (версия микропрограммы 2.05 или более поздняя) и контроллером VERSA-MCU.

СВОЙСТВА

- Два геркона, позволяющих выбрать способ монтажа магнита.
- Вход для подключения внешнего проводного извещателя типа NC.
- Вход для подключения извещателя движения рольставни.
- Светодиод для сигнализации в тестовом режиме.
- Тамперный контакт для обнаружения вскрытия корпуса и его отрыва от монтажной поверхности.

ОПИСАНИЕ

В зависимости от способа настройки, извещатель может сообщать тревогу в случае:

- размыкания контактов активного геркона после отдаления магнита;
- регистрации входом для поддержки извещателей движения рольставни определенного количества импульсов в течение определенного интервала времени;
- размыкания выходов типа NC;
- размыкания тамперного контакта.

Режимы работы

Стандартный каждая тревога вызывает передачу информации по радиоканалу.

Энергосбережения в случае отправки извещателем информации о тревоге после размыкания контактов геркона или нарушения дополнительного входа очередная передача информации о такой тревоге будет отправлена не раньше, чем по истечении трех минут. Саботажные тревоги будут отправляться всегда.

Тестовый извещатель работает как в стандартном режиме, но тревоги дополнительно индицируются светодиодом (светодиод горит в течение двух секунд).

Выбор между стандартным режимом и режимом энергосбережения осуществляется с помощью штырьков E-SAVE MODE (рис. 1). Тестовый режим включается на 20 минут после установки батареи или размыкания тамперного контакта.

Периодическая передача

Каждые 15 минут извещатель отправляет информацию о текущем состоянии активного геркона, дополнительных входов, тамперного контакта и батареи. Периодические передачи предназначены для контроля наличия и исправности извещателя. В тестовом режиме передача индицируется свечением светодиода в течение 80 мс.

ПЕЧАТНАЯ ПЛАТА

① положение верхнего геркона (геркон установлен с обратной стороны платы электроники).
② положение бокового геркона (геркон установлен с обратной стороны платы электроники).
③ батарея CR123A. Извещатель проверяет состояние батареи. В случае падения напряжения до 2,6 В сообщается информация о разряженной батарее.
④ тамперный контакт.
⑤ штырьки для выбора активного геркона. В зависимости от способа установки перемычки (рис. 2):
O – герконы выключены;
T – активен верхний геркон;
S – активен боковой геркон.
⑥ штырьки для настройки входа для поддержки извещателей движения рольставни:
замкнуты – регистрация 3 импульсов в течение 30 секунд вызовет тревогу;
разомкнуты – регистрация 8 импульсов в течение 120 секунд вызовет тревогу.
⑦ штырьки для выбора режима работы извещателя:
замкнуты – режим энергосбережения;
разомкнуты – стандартный режим.
⑧ клеммы дополнительного входа:
R – вход рольставни;
COM – масса 0 В;
M – вход типа NC (если к входу не подключен извещатель, следует его подключить к массе).

UA

Сповіщувач MMD-302 дозволяє виявити відкриття дверей, вікон і т.п. Сповіщувач має 2 додаткові входи: 1 – типу NC і 2 – для підтримки сповіщувачів відкриття ролет. Він призначений для роботи з охоронним модулем MICRA (з версією мікропрограми 2.05 або новішою) і контролером VERSA-MCU.

ВЛАСТИВОСТІ

- Два геркони, що дають можливість вибрати спосіб монтажу.
- Вхід для підключення додаткового зовнішнього провідного сповіщувача типу NC.
- Вхід для підключення зовнішнього провідного сповіщувача відкриття ролет.
- Світлодіод для індикації в тестовому режимі.
- Тамперний контакт, який реагує на зняття корпусу та відрив від основи.

ОПИС

Залежно від способу налаштування, сповіщувачі можуть викликнути тривогу у випадку:

- розімкнення контактів активного геркону після віддалення магніту;
- виявлення входом для підтримки сповіщувачів відкриття ролет відповідної кількості імпульсів протягом певного інтервалу часу;
- розімкнення контактів входу типу NC;
- розімкнення тамперного контакту (тривога саботажу).

Режими роботи

стандартний кожна тривога означає відправлення радіопередачі.

економії батареї після відправлення сповіщувачем інформації про тривогу у результаті розімкнення контактів геркону або розімкнення контактів додаткового входу, наступна передача, яка повідомляє про таку тривогу, відправляється після 3 хвилин. Тамперні тривоги відправляються завжди.

тестовий сповіщувач працює як у стандартному режимі, але тривоги сигналізує світлодіод (світиться протягом 2 секунд).

Обирати між режимом економії батареї або стандартним режимом дозволяють штирки E-SAVE MODE (мал. 1). Тестовий режим вмикається протягом 20 хвилин з моменту встановлення батареї або розмикання тамперного контакту.

Періодичні передачі

Кожні 15 хвилин сповіщувач відправляє інформацію про стан активного геркону, додаткових входів, тамперного контакту і батареї. Періодичні передачі призначені для контролю присутності і роботи сповіщувача. У тестовому режимі передача сигналізується свіченням світлодіоду протягом 80 мс.

ПЛАТА ЕЛЕКТРОНІКИ

① положення верхнього геркону (геркон встановлений зі зворотньої сторони плати).
② положення бічного геркону (геркон встановлений зі зворотньої сторони плати).
③ батарея CR123A. Сповіщувач контролює стан батареї. У випадку падіння напруги до 2,6 В, буде відправлена інформація про низький заряд батареї.
④ тамперний контакт.
⑤ штирки для налаштування герконів. Залежно від способу встановлення перемички (мал. 2):
O – оба герконі вимкнені;
T – верхній геркон ввімкнений;
S – бічний геркон ввімкнений.
⑥ штирки для налаштування входу для підтримки сповіщувачів відкриття ролет:
штирки замкнені – тривогу викликає виявлення 3 імпульсів протягом 30 сек.;
штирки розімкнені – тривогу викликає виявлення 8 імпульсів протягом 120 сек.
⑦ штирки для вибору режиму роботи сповіщувача:
штирки замкнені – режим економії батареї;
штирки розімкнені – стандартний режим.
⑧ клеми додаткових входів:
R – вхід для підключення сповіщувача відкриття ролет;
COM – маса (0 В);
M – вхід типу NC (якщо к входу не під'єднаний сповіщувач, клеми слід під'єднати до маси).

FR

Le détecteur MMD-302 est conçu pour détecter l'ouverture de la porte, de la fenêtre, etc. Il est équipé de deux entrées supplémentaires : l'une type NC, l'autre pour volet roulant. Il est géré par le module d'alarme MICRA (en version du logiciel 2.05 ou ultérieure) et le contrôleur VERSA-MCU.

CARACTERISTIQUES

- Deux interrupteurs à lames souples permettant de sélectionner le mode d'installation de l'aimant.
- Entrée type NC pour raccorder un détecteur filaire externe.
- Entrée pour volet roulant permettant de connecter le détecteur filaire externe volet roulant.
- Voyant LED pour la signalisation en mode test.
- Contact d'autoprotection répondant à l'ouverture du boîtier et à l'arrachement du support.

DESCRIPTION

En fonction du mode de configuration, le détecteur peut déclencher une alarme dans les cas suivants :

- l'ouverture des contacts de l'interrupteur à lames souples après l'éloignement de l'aimant ;
- l'enregistrement du nombre défini d'impulsions pendant la période déterminée par le détecteur volet roulant ;
- l'ouverture de l'entrée NC ;
- l'ouverture du contact d'autoprotection (alarme de sabotage).

Modes de fonctionnement

Normal chaque alarme donne lieu à l'envoi d'une transmission radio.

Economie d'énergie après l'envoi de l'information par le module sur l'alarme déclenchée suite à l'ouverture du contact d'autoprotection ou à l'ouverture de l'entrée supplémentaire, la transmission suivante avec l'information sur cette alarme sera envoyée au plus tôt au bout de 3 minutes. Les alarmes de sabotage sont toujours envoyées.

Test le détecteur fonctionne comme en mode normal, mais les alarmes sont signalées par le voyant LED (qui est allumé pendant 2 secondes).

Pour sélectionner le mode normal ou le mode d'économie d'énergie, utiliser les broches E-SAVE MODE (fig. 1). Le mode test s'active pendant 20 minutes après l'insertion des piles ou l'ouverture du contact d'autoprotection.

Transmissions périodiques

Toutes les 15 minutes, le détecteur envoie une transmission avec l'information sur l'état actuel de l'interrupteur à lames souples actif, des entrées supplémentaires, du contact d'autoprotection et de la pile. Les transmissions de test servent à surveiller la présence et le bon fonctionnement du détecteur. En mode test, cette transmission est signalée par le voyant LED allumé pendant 80 millisecondes.

CARTE ELECTRONIQUE

① position de l'interrupteur supérieur (installé de l'autre côté de la carte électronique).
② position de l'interrupteur latéral (installé de l'autre côté de la carte électronique).
③ pile CR123A. Le détecteur contrôle l'état de la pile. Lorsque la tension descend au-dessous de 2,6 V, l'information sur la pile faible est envoyée pendant chaque transmission.
④ contact d'autoprotection.
⑤ broches pour la configuration des interrupteurs. En fonction de réglage du cavalier (fig. 2) :
O – deux interrupteurs sont désactivés ;
T – l'interrupteur supérieur est activé ;
S – l'interrupteur latéral est activé.
⑥ broches pour la configuration de l'entrée volet roulant :
fermées – l'enregistrement de 3 impulsions pendant 30 secondes déclenche une alarme ;
ouvertes – l'enregistrement de 8 impulsions pendant 120 secondes déclenche une alarme.
⑦ broches pour le réglage du fonctionnement du détecteur :
fermées – mode économie d'énergie ;
ouvertes – mode normal.
⑧ bornes des entrées supplémentaires :
R – entrée volet roulant ;
COM – masse ;
M – entrée type NC (si aucun détecteur n'est connecté à l'entrée, la court-circuiter à la masse).

NL

Het MMD-302 magneetcontact kan het openen van een deur, raam, etc. detecteren. Tevens is deze voorzien van twee extra ingangen: één NC type en één voor een rolluik detector. Dit magneetcontact wordt ondersteund door de MICRA alarm module (firmware versie 2.05 of nieuwer) en de VERSA-MCU controller.

EIGENSCHAPPEN

- Twee reedcontacten voor het selecteren van de installatie manier van de magneet.
- Ingang voor het aansluiten van een externe NC type bedrade detector.
- Ingang voor het aansluiten van een externe bedrade rolluik detector.
- LED indicatie in de test mode.
- Sabotage protectie op 2 manieren – verwijderen kapje en verwijderen behuizing vanaf de muur.

OMSCHRIJVING

Afhankelijk van hoe de detector geconfigureerd wordt kan een alarm worden geactiveerd in de volgende gevallen:

- het openen van het reedcontact na het verwijderen van de magneet;
- het registreren van het gespecificeerde aantal pulsen binnen een gedefinieerde periode door de ingang voor een rolluik detector;
- het openen van de externe NC ingang;
- het openen van het sabotagecontact (sabotagealarm).

Werking modes

Normaal elk alarm resulteert in het verzenden van een radio transmissie.

Energie besparend na het zenden van een alarm veroorzaakt door het openen van het reedcontact of openen van de externe ingang zal de volgende transmissie bij een volgend alarm pas op zijn vroegst na 3 minuten worden verzonden. Sabotage alarmen worden altijd verzonden.

Test het magneetcontact werkt als in de normale mode, maar de alarmen worden weergegeven via de LED (de LED licht voor 2 seconden op).

De normale mode en energiebesparende mode kunt u selecteren met gebruik van de E-SAVE MODE pinnen (Fig. 1). De test mode gaat aan voor 20 minuten na het plaatsen van de batterij of openen van het sabotagecontact.

Periodieke transmissies

Elke 15 minuten zal de detector een transmissie verzenden met daarin informatie over de status van het actieve reedcontact, ingang, sabotagecontact en batterij. Periodieke transmissies worden gebruikt om de aanwezigheid en werking van de detector te controleren. In de test mode zal deze transmissie door de LED worden weergegeven voor ongeveer 80 milliseconden.

ELEKTRONISCHE PRINT

① locatie van het reedcontact aan de korte zijde (gemonteerd aan de andere kant van de print).
② locatie van het reedcontact aan de lange zijde (gemonteerd aan de andere kant van de print).
③ CR123A batterij. De detector controleert de batterij status. Indien het voltage lager is dan 2,6 V, dan zal de lage batterij informatie worden verzonden gedurende iedere transmissie.
④ sabotagecontact.
⑤ pinnen voor configuratie van de reedcontacten, afhankelijk van hoe de jumper wordt geplaatst (Fig. 2):
O – beide reedcontacten uitgeschakeld;
T – het reedcontact aan de korte zijde is ingeschakeld;
S – het reedcontact aan de lange zijde is ingeschakeld.
⑥ pinnen voor configuratie van de rolluik detector ingang:
gesloten – registreren van 3 pulsen in 30 seconden zal een alarm activeren;
open – registreren van 8 pulsen in 120 seconden zal een alarm activeren.
⑦ pinnen voor het instellen van de werkingsmode van het magneetcontact:
gesloten – energie besparende mode;
open – normale mode.
⑧ additionele ingang aansluitingen:
R – ingang voor een rolluik detector;
COM – common ground;
M – NC type ingang (indien geen detector aangesloten wordt op de ingang, dan dient deze doorverbonden te worden met de common ground).

IT

Il rilevatore MMD-302, rende possibile la rilevazione dell'apertura di porte, finestre e simili. Possiede due zone aggiuntive: una di tipo NC ed una di gestione del rilevatore a fune per tapparelle. È gestito dal modulo MICRA (con versione firmware 2.05 o successivo) e dal controller VERSA-MCU.

CARATTERISTICHE

- Due contatti reed, che permettono la selezione della modalità di montaggio del magnete.
- Ingresso supplementare, che permette il collegamento di un rilevatore esterno cablato di tipo NC.
- Ingresso, che permette il collegamento di un contatto a fune per tapparelle.
- LED di segnalazione della modalità di test.
- Contatto anti-manomissione, che reagisce all'apertura dell'alloggiamento e al suo distacco dalla superficie di montaggio.

DESCRIZIONE

Dipendentemente dalla configurazione del rilevatore, l'allarme sarà generato in caso di:

- apertura del contatto reed attivo dopo l'allontanamento del magnete;
- rivelazione della quantità di impulsi programmati, da parte della zona contaimpulsi entro il tempo predefinito;
- apertura dell'ingresso NC;
- apertura del contatto anti-manomissione (allarme tamper).

Modalità operativa

normale ogni violazione ha come effetto l'invio di una trasmissione radio.

di risparmio energetico dopo l'invio da parte del rilevatore, dell'informazione di allarme, richiamato dall'apertura del contatto reed, oppure dall'apertura dell'ingresso supplementare, la successiva trasmissione relativa a questo allarme, viene inviata, dopo 3 minuti. Gli allarmi relativi alle manomissioni, invece, vengono sempre inviati.

di test il rilevatore, opera in modo simile a quello della modalità normale, ma gli allarmi vengono segnalati da parte del LED (il LED si accende per 2 secondi).

La selezione tra la modalità normale e la modalità di risparmio energetico, viene effettuata attraverso i pin E-SAVE MODE (dis. 1). La modalità di test viene attivata per 20 minuti, dopo che è stato eseguito l'inserimento della batteria, oppure dopo l'apertura del contatto anti-manomissione.

Trasmissioni periodiche

Ogni 15 minuti, il rilevatore invia l'informazione relativa allo stato del contatto reed attivo, all'ingresso supplementare, al contatto anti-manomissione e alla batteria. Le trasmissioni periodiche, vengono utilizzate per monitorare la presenza e l'efficienza del rilevatore. Nella modalità di test, questa trasmissione viene segnalata con l'accensione del LED per 80 ms.

SCHEDA ELETTRONICA

① contatto reed superiore (montato sulla parte inferiore della scheda elettronica).
② contatto reed laterale (montato sulla parte inferiore della scheda elettronica).
③ batteria CR123A. Il rilevatore controlla lo stato della batteria. Quando la tensione scende al di sotto dei 2,6 V, ad ogni trasmissione viene inviata anche l'informazione di basso livello della batteria.
④ contatto tamper.
⑤ pin di configurazione dei contatti reed. Dipendentemente dalla scelta dei pin (dis. 2):
O – entrambi contatti reed disattivati;
T – contatto reed superiore attivo;
S – contatto reed laterale attivo.
⑥ pin di configurazione della zona a conteggio impulsi:
pin cortocircuitati – la rivelazione di 3 impulsi entro 30 secondi richiama l'allarme;
pin aperti – la rivelazione di 8 impulsi entro 120 secondi richiama l'allarme.
⑦ pin di configurazione della modalità operativa:
pin cortocircuitati – modalità di risparmio energetico;
pin aperti – modalità normale.
⑧ morsetti per gli ingressi supplementari:
R – ingresso contatto a fune;
COM – massa;
M – ingresso di tipo NC (cortocircuitare con il morsetto COM, se all'ingresso non è collegato il rilevatore).

ES

El contacto MMD-302 puede detectar la apertura de la puerta, ventana, etc. Está equipado con dos entradas adicionales: una de tipo NC y otra de tipo para persiana. Puede operar junto con el módulo de alarma MICRA (versión del firmware 2.05 o posterior) y controlador VERSA-MCU.

PROPIEDADES

- Dos interruptores del contacto "reed" para seleccionar el método de instalación del imán.
- Entrada para conectar el detector exterior cableado tipo NC.
- Entrada para conectar el detector exterior cableado tipo de persiana.
- Diodo LED para indicar el modo test.
- Protección antisabotaje contra la apertura de la caja y retirada de la superficie.

DESCRIPCIÓN DEL FUNCIONAMIENTO

Dependiendo del método de configuración, el contacto puede indicar la alarma en los siguientes casos:

- cuando se abran los interruptores del contacto "reed" después de alejar el imán;
- cuando la entrada de persiona registre un número determinado de pulsos en un período de tiempo definido;
- cuando se abra la entrada NC;
- cuando se abra la protección anisabotaje (alarma de sabotaje).

Modos de operativa

Normal cada alarma resulta en envío de transmisión radio.

Ahorro de energía después de que el contacto envíe la información sobre la alarma activada por la apertura de los interruptores del contacto "reed" o por la apertura de la entrada adicional, la siguiente transmisión que contiene la información sobre la alarma activada por un movimiento detectado se enviará después de que transcurran 3 minutos como lo más antes posible. Las alarmas de sabotaje se envían siempre.

Test el contacto opera de manera parecida al modo normal pero las alarmas son señaladas mediante el diodo LED (el diodo está encendido durante 2 segundos).

Para seleccionar entre el modo normal y modo de ahorro de energía, es preciso utilizar los pins E-SAVE MODE (fig. 1). El modo test se activará por el período de 20 minutos después de insertar las pilas o abrir la protección antisabotaje.

Transmisiones periódicas

Cada 15 minutos, el contracto envía una transmisión que contiene la información sobre el estado actual del interruptor "reed", de las entradas adicionales, de la protección antisabotaje y la pila. Las transmisiones periódicas sirven para monitorear la presencia y el funcionamiento del detector. En modo test, un encendido del diodo LED durante 80 milisegundos indica esta transmisión.

PLACA ELECTRÓNICA

① posicionamiento del interruptor del contacto "reed" superior (instalado al otro lado de la placa electrónica).
② posicionamiento del interruptor del contacto "reed" lateral (instalado al otro lado de la placa electrónica).
③ pila CR123A. El detector comprueba el estado de la pila. Cuando la tensión descienda por debajo de 2,6 V, durante cada transmisión se enviará una información sobre la baja pila.
④ protección antisabotaje.
⑤ pins para configurar los interruptores del contacto "reed". Dependiendo del método de colacación del jumper (fig. 2):
O – ambos interruptores desactivados;
T – interruptor del contacto "reed" superior activado;
S – interruptor del contacto "reed" lateral activado.
⑥ pins para configurar la entrada de persiana:
cerrados – después de registrar 3 pulsos durante 30 segundos se activará la alarma;
abiertos – después de registrar 8 pulsos durante 120 segundos se activará la alarma.
⑦ pins para determinar el modo de operativa del detector:
cerrados – modo de ahorro de energía;
abiertos – modo normal.
⑧ contactos para las entradas adicionales:
R – entrada de persiana;
COM – masa;
M – entrada tipo NC (si el detector no está conectado con la entrada, es necesario conectarla a masa).

CZ

Magnetický kontakt MMD-302 může detekovat otevření dveří oken, atd. Tento detektor je vybaven dvěma pomocnými vstupy: první je typu NC a druhý pro připojení roletového detektoru. Tento magnetický kontakt se používá ve spojení s ústřednou MICRA (firmware verze 2.05 nebo vyšší) a kontrolérem VERSA-MCU.

VLASTNOSTI

- Dva jazýčkové kontakty umožňující výběr způsobu montáže magnetu.
- Vstup typu NC pro připojení externího drátového detektoru.
- Vstup pro připojení externího drátového roletového detektoru.
- LED kontrolka pro testovací režim.
- Dvojitá tamper ochrana – otevření krytu a stržení zadního krytu ze stěny.

POPIS

V závislosti na nastavení detektoru, dojde k odeslání poplachu v následujících případech:

- otevřením kontaktu jazýčkového relé po oddálení magnetu;
- načtením nastaveného počtu pulzů po definovanou dobu ze vstupu pro připojení roletového detektoru;
- rozpojením přídavného vstupu typu NC;
- rozpojením tamper kontaktu (tamper poplach).

Pracovní režimy

Normal každý poplach je zaslán bezdrátově na ústřednu.

Energy save (úspora energie) po odeslání informace o poplachu po oddálení magnetu, rozpojením přídavného vstupu, pak k přenosu obsahující informaci o poplachu pošle detektor až po 3 minutách. Tamper poplachy jsou zasílány vždy okamžitě.

Test magnetický kontakt pracuje jako v normálním režimu, ale poplachy jsou signalizovány LED kontrolkou (LED se rozsvítí na 2 sekundy).

Pro přepnutí režimu úspory energie, použijte piny E-SAVE MODE (Obr. 1). Testovací režim se zapne na 20 minut po vložení baterie nebo po otevření tamper kontaktu.

Periodická komunikace

Každých 15 minut zasílá detektor informaci obsahující stav aktivních jazýčkových kontaktů vstupu, tamper kontaktu a baterie. Periodický přenos slouží ke kontrole přítomnosti a funkce detektoru. V testovacím režimu je periodický přenos znázorněn rozsvícením LED na 80 milisekund.

DESKA S ELEKTRONIKOU

① umístění horního jazýčkového kontaktu (osazeno na druhé straně desky s elektronikou).
② umístění postranního jazýčkového kontaktu (osazeno na druhé straně desky s elektronikou).
③ baterie CR123A. Detektor kontroluje stav baterie. Pokud napětí na baterii klesne pod 2,6 V, dojde k přenosu informace o slabé baterii.
④ tamper kontakt.
⑤ piny pro konfiguraci jazýčkového relé. V závislosti na nastavení propojek (Obr. 2):
O – obě dvě jazýčková relé jsou vypnuta;
T – je aktivní horní jazýčkový kontakt;
S – je aktivní postranní jazýčkový kontakt
⑥ piny pro konfiguraci vstupu roletového detektoru:
propojeno – načítání 3 pulzů během 30 sekund vyvolá poplach;
rozpojeno – načítání 8 pulzů během 120 sekund vyvolá poplach.
⑦ piny pro nastavení pracovního režimu detektoru:
propojeno – energy save mode;
rozpojeno – normal mode.
⑧ svorky pomocného vstupu:
R – vstup pro roletový detektor;
COM – společná zem;
M – vstup typu NC (pokud není připojen detektor, musí být připojen ke společné zemi).

SK

Magnetický kontakt MMD-302 umožňuje zistiť otvorenie okna, dverí a podobne. Má dva dodatočné vstupy: jeden typu NC a jeden roletový. Spolupracuje so zabezpečovacím modulom MICRA (programová verzia 2.05 alebo novšia) a s kontrolérom VERSA-MCU.

VLASTNOSTI

- Dva kontakty umožňujúce výber spôsobu montáže magnetu.
- Vstup na pripojenie externého drôtového detektora typu NC.
- Vstup na pripojenie externého drôtového detektora rolety.
- LED-ka na signalizáciu v testovacom režime.
- Sabotážny kontakt reagujúci na otvorenie krytu a odtrhnutie zo steny.

POPIS

V závislosti od spôsobu nastavenia môže detektor hlásiť alarm v nasledujúcich prípadoch:

- otvorenie kontaktov po oddialení magnetu;
- zaregistrovanie roletovým vstupom určeného počtu impulzov v určenom čase;
- otvorenie vstupu NC;
- otvorenie sabotážneho kontaktu (alarm sabotáže).

Režimy činnosti

Normálny každý alarm spôsobí zaslanie rádiového prenosu.

Šetrenie energie po zaslaní magnetom informácie o alarme spustenom otvorením kontaktov alebo otvorením dodatočného vstupu, bude nasledujúci prenos s informáciou o takomto alarme zaslaný najskôr po uplynutí 3 minút. Alarmy sabotáže sú zasielané vždy.

Testovací bezdrôtový kontakt pracuje podobne ako v normálnom režime, ale alarmy sú signalizované LED-kou (LED-ka svieti 2 sekundy).

Výber medzi normálnym režimom a režimom šetrenia energie sa vykonáva pomocou jumpera E-SAVE MODE (obr. 1). Testovací režim sa zapína na 20 minút po vložení batérie alebo po narušení sabotážneho kontaktu.

Pravidelné testy

Každých 15 minút detektor zasiela prenos s informáciou o aktuálnom stave kontaktu, dodatočných vstupov, sabotážneho kontaktu a batérie. Pravidelné prenosy slúžia na kontrolu prítomnosti a funkčnosti detektora. V testovacom režime je tento prenos signalizovaný svietením LED-ky počas 80 milisekúnd.

DOSKA ELEKTRONIKY

① poloha horného kontaktu (namontovaný na druhej strane dosky elektroniky).
② poloha bočného kontaktu (namontovaný na druhej strane dosky elektroniky).
③ batéria CR123A. Bezdrôtový kontakt kontroluje stav batérie. Pri poklese napätia na 2,6 V, je počas každého prenosu zasielaná informácia o slabej batérii.
④ sabotážny kontakt.
⑤ jumper na nastavenie kontaktov. V závislosti od spôsobu nasadenia kontaktu (obr. 2):
O – oba kontakty sú vypnuté;
T – je zapnutý horný kontakt;
S – je zapnutý bočný kontakt.
⑥ jumper na nastavenie roletového vstupu:
nasadený – zaregistrovanie 3 impulzov počas 30 sekúnd spustí alarm;
bez jumpera – zaregistrovanie 8 impulzov počas 120 sekúnd spustí alarm.
⑦ jumper na nastavenie režimu činnosti detektora:
nasadený – režim šetrenia energie;
bez jumpera – normálny režim.
⑧ svorky dodatočných vstupov:
R – roletový vstup;
COM – zem;
M – vstup typu NC (ak nie je na vstup pripojený detektor, teba ho prepojiť so zemou).

GR

Η μαγνητική επαφή MMD-302 μπορεί να ανιχνεύσει το άνοιγμα μιας πόρτας, παραθύρου, κλπ.. Είναι εφοδιασμένη με δύο πρόσθετες εισόδους: μία NC τύπου και μία για ανιχνευτή για ρολά. Μπορεί να χρησιμοποιηθεί σε συνδυασμό με τη μονάδα συναγερμού MICRA με έκδοση firmware 2.05 ή νεότερη και τον ελεγκτή VERSA-MCU.

ΧΑΡΑΚΤΗΡΙΣΤΙΚΑ

- Δύο αισθητήρες για να διαλέξετε τον προσανατολισμό του μαγνήτη (κάθετα οριζόντια).
- Είσοδος για σύνδεση εξωτερικού ενσύρματο αισθητήρα.
- Είσοδος για σύνδεση εξωτερικού ενσύρματου ανιχνευτή ρολού..
- Ένδειξη LED ενεργοποιημένη σε δοκιμαστική λειτουργία.
- Επαφή προστασίας με 2 τρόπους - αφαίρεση καπακιού και αποκόλληση περιβλήματος από τον τοίχο.

ΠΕΡΙΓΡΑΦΗ

Ανάλογα με τον τρόπο με τον οποίο ο ανιχνευτής έχει διαμορφωθεί, ο συναγερμός μπορεί να ενεργοποιείται στις ακόλουθες περιπτώσεις:

- Η ενεργοποίησης του αισθητήρα μετά την απομάκρυνση του μαγνήτη
- Την καταγραφή του αριθμού των παλμών που ορίζεται εντός καθορισμένου χρονικού διαστήματος στην είσοδο του ανιχνευτή για ρολά
- Ανοίγοντας την επιπλέον είσοδο NC;
- Με το άνοιγμα της επαφής προστασίας (tamper alarm).

Τρόποι λειτουργίας

Normal αποτελέσματα κάθε συναγερμού η αποστολή μιας ραδιομετάδοσης.

Energy save η αποστολή δεύτερου ίδιου σήματος δεν θα γίνει νωρίτερα από 3 λεπτά. Οι συναγερμοί από επαφή προστασίας αποστέλλονται άμεσα.

Test η μαγνητική επαφή λειτουργεί όπως σε κανονική λειτουργία(normal), αλλά οι συναγερμοί σηματοδοτούνται από το LED (το LED ανάβει για 2 δευτερόλεπτα).

Για να επιλέξετε μεταξύ της κανονικής λειτουργίας(normal) η τη λειτουργία εξοικονόμησης ενέργειας(energy save), χρησιμοποιήστε τους ακροδέκτες E-SAVE MODE (Εικ. 1). Η δοκιμαστική λειτουργία ενεργοποιείτε για 20 λεπτά μετά την τοποθέτηση των μπαταριών ή το άνοιγμα της επαφής παραβίασης.

Περιοδικές μεταδόσεις

Κάθε 15 λεπτά, ο ανιχνευτής στέλνει μια εκπομπή που περιέχει πληροφορίες σχετικά με το κατάσταση του αισθητήρα,την επαφή προστασίας και την μπαταρία. Οι περιοδικές μεταδόσεις χρησιμοποιούνται για την παρακολούθηση της παρουσίας και ορθής λειτουργίας του ανιχνευτή. Στη δοκιμαστική λειτουργία, η εν λόγω διαβίβαση υποδεικνύεται από το LED που φωτίζει για 80 χιλιοστά του δευτερολέπτου.

ΗΛΕΚΤΡΟΝΙΚΗ ΠΛΑΚΕΤΑ

① θέση πάνω αισθητήρα (Βρίσκεται στην πίσω πλευρά της πλακέτας).
② θέση πλευρικού αισθητήρα (Βρίσκεται στην πίσω πλευρά της πλακέτας).
③ Μπαταρία CR123A. Ο ανιχνευτής ελέγχει την κατάσταση της μπαταρίας. Όταν η τάση είναι χαμηλότερη από 2,6 V, η πληροφορία χαμηλής μπαταρίας αποστέλλεται κατά τη διάρκεια κάθε μετάδοσης.
④ Επαφή προστασίας.
⑤ Ακίδες για τη ρύθμιση των αισθητήρων. Ανάλογα με το πώς η γέφυρα έχει οριστεί (Εικ. 2):
O – και οι δύο απενεργοποιημένοι;
T – ο πάνω ενεργός;
S – ο πλευρικός ενεργός.
⑥ Ακίδες για τη διαμόρφωση της εισόδου ανιχνευτή ρολού:
βραχυκύκλωμα – καταχώριση 3 παλμοί σε 30 δευτερόλεπτα θα προκαλέσουν συναγερμό;
ανοιχτές – η καταχώριση 8 παλμών σε 120 δευτερόλεπτα θα προκαλέσουν συναγερμό.
⑦ Ακίδες για να ρυθμίσετε τη κατάσταση λειτουργίας της μαγνητικής επαφής:
βραχυκύκλωμα – λειτουργία εξοικονόμησης ενέργειας;
ανοιχτές – κανονική λειτουργία.
⑧ Τερματικά επιπλέον εισοδων:
R – είσοδος για ανιχνευτή ρολού;
COM – κοινός (γείωση);
M – εισόδου τύπου NC (εάν δεν συνδέεται ανιχνευτής με την είσοδο, πρέπει να συνδεθεί με τον κοινό -γείωση).

HU

Az MMD-302 mágneses kontaktus ajtók, ablakok, stb. kinyitását képes érzékelni. Továbbá két kiegészítő bemenettel is rendelkezik; az egyik NC típusú, a másik redőnyérzékelő csatlakoztatására szolgál. Riasztómodul módban működő 2.05 vagy újabb firmware verzióval rendelkező MICRA panellal és VERSA-MCU vezérlővel alkalmazható.

TULAJDONSÁGOK

- Két reed kapcsoló, amelyik lehetővé teszi a mágnes két különböző felszerelési módjának kiválasztását.
- Bemenet külső NC típusú vezetékes érzékelő csatlakoztatásához.
- Bemenet külső vezetékes redőnyérzékelő csatlakoztatásához.
- LED jelzés engedélyezése tesztmódban.
- Kettős szabotázsvédelem – fedéleltávolítás és/vagy az érzékelő eltávolítása ellen.

LEÍRÁS

Az érzékelő beállításától függően riasztás a következő esetekben indítható:

- a mágnes kiválasztott reed kapcsolótól történő eltávolításakor;
- a redőnyérzékelő bementről érkező meghatározott perióduson belül érkező megfelelő számú pulzus érzékelésekor;
- az NC típusú bemenet bontásakor;
- a szabotázskapcsoló nyitásakor (szabotázsriasztás).

Működési módok

normál minden egyes riasztás rádióátvitelt eredményez.

energiatakarékos a mágneses kontaktus vagy a kiegészítő bemenet nyitása után elküldött riasztási információt követően az ilyen típusú következő érzékelésről szóló információ leghamarabb 3 perc elteltével kerül elküldésre. A szabotázsriasztás minden esetben elküldésre kerül.

teszt a mágneses kontaktus hasonlóan viselkedik, mint normál módban, de a riasztásokat a LED jelzi (LED 2 mp-re bekapcsol).

A normál és az energiatakarékos mód közötti váltás az E-SAVE MODE érintkezők (1. ábra) használatával történik. A tesztmód a telep behelyezése vagy a szabotázskapcsoló nyitása után 20 percre elindításra kerül.

Időszakos átvitel

Az érzékelő 15 percenként az aktív reed kapcsoló, a kiegészítő bemenetek, a szabotázskapcsoló és a telep állapotát tartalmazó jelzés küld. Az időszakos átvitel szolgál az érzékelő jelenlétének és működésének ellenőrzésére. Teszt módban ezt az átvitelt a LED 80 ms-re történő felvillanása jelzi.

ELEKTRONIKAI KÁRTYA

① felső reed kapcsoló (elektronikai kártya másik oldalára szerelve).
② oldalsó reed kapcsoló (elektronikai kártya másik oldalára szerelve).
③ CR123A telep. Az érzékelő ellenőrzi a telep állapotát. Ha a feszültségének értéke 2.6 V alá csökken, akkor az alacsony akkumulátor információja kerül elküldésre minden egyes átvitelkor.
④ szabotázskapcsoló.
⑤ reed kapcsolók beállítására szolgáló érintkezők. A rövidzár beállításától függően (2. ábra):
O – mindkét reed kapcsoló letiltva;
T – felső reed kapcsoló engedélyezve;
S – oldalsó reed kapcsoló engedélyezve.
⑥ redőnyérzékelő bemenet beállítására szolgáló érintkezők:
zárva – 3 impulzus 30 mp-n belül történő érzékelése indít riasztást;
nyitva – 8 impulzus 120 mp-n belül történő érzékelése indít riasztást.
⑦ a mágneses kontaktus működési módjának beállítására szolgáló érintkezők:
zárva – energiatakarékos mód;
nyitva – normál mód.
⑧ kiegészítő bemenetek sorkapcsa:
R – redőnyérzékelő bemenet;
COM – közös föld;
M – NC típusú érzékelő bemenet (ha nincs érzékelő csatlakoztatva a bemenethez, akkor azt a közös földhöz rövidre kell zárni).

PL

MONTAŻ

Istnieje niebezpieczeństwo eksplozji baterii w przypadku zastosowania innej baterii niż zalecana przez producenta lub niewłaściwego postępowania z baterią.

W trakcie montażu i wymiany baterii należy zachować szczególną ostrożność. Producent nie ponosi odpowiedzialności za konsekwencje nieprawidłowego montażu baterii.

Zużytych baterii nie wolno wyrzucać, lecz należy się ich pozbywać zgodnie z obowiązującymi przepisami dotyczącymi ochrony środowiska.

Urządzenie przystosowane jest do montażu wewnątrz pomieszczeń. Czujkę należy montować na powierzchni nieruchomej (np. ościeżnica okna lub drzwi), a magnes na powierzchni ruchomej (np. okno lub drzwi). Nie zaleca się montażu na powierzchniach ferromagnetycznych oraz w pobliżu silnych pól magnetycznych i elektrycznych, gdyż może to skutkować wadliwym działaniem czujki.

1. Otworzyć obudowę (rys. 3).
2. Przy pomocy zworek skonfigurować czujkę.
3. Zamontować baterię i zarejestrować czujkę w module alarmowym MICRA (patrz: instrukcja obsługi modułu alarmowego MICRA) lub kontrolerze VERSA-MCU (patrz: instrukcja instalatora central alarmowych VERSA).
4. Wybrać miejsce montażu. Sprawdzić, czy transmisje z czujki umieszczonej w tym miejscu docierają do modułu alarmowego MICRA / kontrolera VERSA-MCU. W celu wysłania transmisji zamknąć i otworzyć styk sabotażowy. Jeżeli transmisja alarmu zostanie odebrana, kontynuować montaż. Jeżeli transmisja alarmu nie zostanie odebrana, wybrać inne miejsce montażu i powtórzyć test.
5. Wykonać otwór w podstawie obudowy i przeprowadzić przez niego przewody dodatkowych czujek (maksymalna dopuszczalna długość przewodów: 3 metry). Przewody przykręcić do odpowiednich zacisków na płytce elektroniki.
6. Przy pomocy kołków i wkrętów przymocować podstawę obudowy do powierzchni montażowej.
7. Zamocować magnes, uwzględniając maksymalną dopuszczalną odległość od kontaktronu (rys. 5). Pokazana odległość dotyczy magnesu umieszczonego na wysokości kontaktronu. Położenie kontaktronów w obudowie ilustruje rysunek 4.
8. Zamknąć i otworzyć styk sabotażowy, aby włączyć tryb testowy, a następnie zamknąć obudowę czujki.
9. W zależności od konfiguracji czujki, sprawdzić, czy dioda LED zapali się:
   - po odsunięciu magnesu (otwarciu okna lub drzwi);
   - po podniesieniu / opuszczeniu rolet nadzorowanych przez czujkę roletową;
   - po naruszeniu czujki podłączonej do wejścia M.

DANE TECHNICZNE

Pasmo częstotliwości pracy	433,05 ÷ 434,79 MHz
Zasięg komunikacji radiowej (w terenie otwartym)	do 200 m
Bateria	CR123A 3 V
Czas pracy na baterii (w trybie oszczędzania energii)	około 3 lata
Czułość dodatkowego wejścia NC	312 ms
Pobór prądu w stanie gotowości	80 µA
Maksymalny pobór prądu	27 mA
Klasa środowiskowa wg EN50130-5	II
Zakres temperatur pracy	-10 °C...+55 °C
Maksymalna wilgotność	93 ±3%
Wymiary obudowy	24 x 110 x 27 mm
Masa	64 g

Niniejszym SATEL sp. z o.o. deklaruje że czujka jest zgodna z zasadniczymi wymaganiami i innymi właściwymi postanowieniami Dyrektywy 1999/5/EC. Deklaracje zgodności są dostępne pod adresem www.satel.eu/ce

EN

INSTALLATION

There is a danger of battery explosion when using a different battery than recommended by the manufacturer, or handling the battery improperly.

Be particularly careful during installation and replacement of the battery. The manufacturer is not liable for the consequences of incorrect installation of the battery.

The used batteries must not be discarded, but should be disposed of in accordance with the existing rules for environment protection.

The device is designed for indoor installation. The detector should be mounted on a fixed surface (e.g. window or door frame), and the magnet on a movable surface (e.g. window or door). Mounting the magnetic contact on ferromagnetic surfaces and/or near to strong magnetic and electrical fields is not advisable, because it can result in malfunctioning of the device.

1. Open the enclosure (Fig. 3).
2. Configure the detector by means of jumpers.
3. Install the battery and register the detector in the MICRA alarm module (see the manual for MICRA alarm module) or the VERSA-MCU controller (see the installer manual for VERSA control panels).
4. Select the place of installation. Check that the transmissions from the detector placed at that point reach the MICRA alarm module / VERSA-MCU controller. In order to send a transmission, close and open the tamper contact. If the alarm transmission is received, continue with the installation. If the alarm transmission is not received, select a different mounting location and repeat the test.
5. Make a hole in the enclosure base and pass the cables of additional detectors through it (permissible length of the cables: up to 3 meters). Screw down the cables to the corresponding terminals on the electronics board.
6. Using wall plugs (screw anchors) and screws, fasten the enclosure base to the mounting surface.
7. Secure the magnet, taking into account the maximum permissible distance from the reed switch (Fig. 5). The distance indicated applies to the magnet located at the reed switch height. Location of the reed switches in the enclosure is shown in Fig. 4.
8. Close and open the tamper contact to activate the test mode, and then close the detector enclosure.
9. Depending on the detector configuration, check that the LED will come on:
   - on removing the magnet (opening the window/door);
   - on raising / lowering the roller shutters supervised by the roller shutter detector;
   - on violating the detector connected to the M input.

SPECIFICATIONS

Operating frequency band	433.05 ÷ 434.79 MHz
Radio communication range (in open area)	up to 200 m
Battery	CR123A 3 V
Battery life expectancy (energy save mode)	approx. 3 years
NC type input sensitivity	312 ms
Standby current consumption	80 µA
Maximum current consumption	27 mA
Environmental class according to EN50130-5	II
Operating temperature range	-10 °C...+55 °C
Maximum humidity	93±3%
Enclosure dimensions	24 x 110 x 27 mm
Weight	64 g

Hereby, SATEL sp. z o.o., declares that this detector is in compliance with the essential requirements and other relevant provisions of Directive 1999/5/EC. The declaration of conformity may be consulted at www.satel.eu/ce

DE

MONTAGE

Bei der Anwendung einer anderen Batterie als die empfohlene bzw. beim falschen Umgang mit der Batterie besteht eine Explosionsgefahr.

Bei Batteriemontage und -wechsel besonders vorsichtig vorgehen. Der Hersteller übernimmt keine Verantwortung für die Konsequenzen eines falschen Batteriewechsels.

Verbrauchte Batterien dürfen nicht weggeworfen werden, sondern sind entsprechend den geltenden Umweltschutzrichtlinien zu entsorgen.

Das Gerät ist für Montage in Innenräumen bestimmt. Montieren Sie den Kontakt an einer festen Oberfläche (z.B. am Tür-/Fensterrahmen), und den Magneten an einer beweglichen Oberfläche (z.B. am Tür-/Fensterflügel). Die Montage auf einer ferromagnetischen Oberfläche sowie in der Nähe von starken magnetischen und elektrischen Feldern ist nicht empfohlen, weil dies zum fehlerhaften Funktionieren des Magnetkontaktes führen kann.

1. Öffnen Sie das Gehäuse (Abb. 3).
2. Mittels Steckbrücken konfigurieren Sie den Magnetkontakt.
3. Montieren Sie die Batterie und registrieren Sie den Magnetkontakt im MICRA Alarmmodul (siehe: Bedienungsanleitung des Alarmmoduls MICRA) oder im Funkbasismodul VERSA-MCU (siehe: Errichteranleitung für VERSA-Alarmzentralen).
4. Wählen Sie den Montageort aus. Prüfen Sie, ob die Informationen vom Magnetkontakt, der in diesem Ort angeordnet ist, zum Alarmmodul MICRA / Funkbasismodul VERSA-MCU gelangen. Um eine Information überzusenden, schließen Sie und öffnen Sie wieder den Sabotagekontakt. Wird die Alarmmeldung empfangen, gehen Sie mit der Montage weiter vor. Wird die Alarmmeldung nicht empfangen, wechseln Sie den Montageort und wiederholen Sie den Test.
5. Machen Sie eine Öffnung in der Gehäuseunterlage und führen Sie durch die Öffnung die Leitungen zusätzlicher Melder (maximale zulässige Länge der Leitungen: 3 Meter). Schließen Sie die Leitungen an entsprechende Klemmen auf der Elektronikplatine.
6. Mittels Spreizdübeln und Schrauben befestigen Sie die hintere Gehäusewand an die Montagefläche.
7. Befestigen Sie den Magneten, berücksichtigen Sie dabei die max. zulässige Entfernung vom Reedkontakt (Abb. 5). Die angezeigte Entfernung bezieht sich auf den Magneten, der auf der Höhe des Reedkontaktes montiert wird. Die Position der Reedkontakte im Gehäuse zeigt die Abbildung 4.
8. Schließen und öffnen Sie den Sabotagekontakt, um den Testmodus zu aktivieren. Dann schließen Sie wieder das Gehäuse des Magnetkontaktes.
9. Je nach Konfiguration des Magnetkontaktes, prüfen Sie ob die LED-Diode aufleuchtet:
   - nach der Entfernung des Magneten (Öffnen des Fensters oder der Tür);
   - nach dem Hoch-/Runterfahren der vom Rollladenmelder überwachten Rollläden;
   - nach der Verletzung des an den Eingang M angeschlossenen Melders.

TECHNISCHE DATEN

Betriebsfrequenzband	433,05 ÷ 434,79 MHz
Reichweite der Funkkommunikation (im freien Gelände)	bis zu 200 m
Batterie	CR123A 3 V
Batteriedauer (im Energiesparmodus)	ca. 3 Jahre
Sensibilität des zusätzlichen NC-Eingangs	312 ms
Ruhestromaufnahme	80 µA
Max. Stromaufnahme	27 mA
Umweltklasse nach EN50130-5	II
Betriebstemperaturbereich	-10 °C...+55 °C
Max. Feuchtigkeit	93±3%
Abmessungen des Gehäuses	24 x 110 x 27 mm
Gewicht	64 g

Hiermit erklärt SATEL sp. z o.o., dass sich der Magnetkontakt in Übereinstimmung mit den grundlegenden Anforderungen und den übrigen einschlägigen Bestimmungen der Richtlinie 1999/5/EG befindet. Die Konformitätserklärung kann unter folgender Adresse gefunden werden: www.satel.eu/ce

RU

МОНТАЖ

Существует опасность взрыва в случае применения батареи, отличной от рекомендуемой производителем, или в случае неправильного обслуживания и эксплуатации батареи.

При установке и замене батареи следует соблюдать особую осторожность. Производитель не несет ответственности за последствия неправильной установки батареи.

Использованные батареи нельзя выбрасывать. Их следует утилизировать согласно действующим правилам по охране окружающей среды.

Устройство предназначено для монтажа внутри помещений. Извещатель следует устанавливать на неподвижной поверхности (напр. на оконной или дверной коробке), а магнит на подвижной поверхности (напр. окно или дверь). Не рекомендуется осуществлять установку на поверхности ферромагнитных материалов и вблизи сильных магнитных и электрических полей, так как это может стать причиной неправильной работы извещателя.

1. Откройте корпус (рис. 3).
2. С помощью перемычек настройте извещатель.
3. Установите батарею и зарегистрируйте извещатель в охранном модуле MICRA (см.: руководство по эксплуатации модуля MICRA) или в контроллере VERSA-MCU (см.: руководство по установке ПКП VERSA).
4. Выберите место монтажа. Проверьте данное место установки извещателя в отношении качества связи, то есть получает ли охранный модуль MICRA / контроллер VERSA-MCU посылки от извещателя. Для этого следует замкнуть и разомкнуть тамперный контакт. Если информация о тревоге будет получена модулем, то можно продолжать монтаж. Если информация о тревоге не будет получена, то выберите другое место монтажа и повторите тест.
5. Подготовьте отверстие в задней стенке корпуса для проведения проводов дополнительных извещателей (максимальная допускаемая длина проводов: 3 метра). Провода подключите к соответствующим клеммам на плате.
6. С помощью шурупов и распорных дюбелей прикрепите заднюю стенку корпуса к монтажной поверхности.
7. Установите магнит, учитывая максимально допустимое расстояние от геркона (рис. 5). Указанное расстояние относится к магниту, установленному на уровне геркона. Положение герконов в корпусе показано на рисунке 4.
8. Замкните и разомкните тамперный контакт, чтобы включить тестовый режим, затем закройте корпус извещателя.
9. В зависимости от настройки извещателя проверьте, загорается ли светодиод:
   - после отдаления магнита (открытия двери или окна);
   - после опускания / поднятия рольставни, контролируемой извещателем;
   - после нарушения извещателя, подключенного к входу M.

ТЕХНИЧЕСКИЕ ДАННЫЕ

Рабочая частота	433,05 ÷ 434,79 МГц
Дальность радиосвязи (в прямой видимости)	до 200 м
Батарея	CR123A 3 В
Время работы от батареи (в режиме энергосбережения)	около 3 лет
Чувствительность дополнительного входа NC	312 мс
Потребление тока в режиме готовности	80 мкА
Максимальное потребление тока	27 мА
Класс окружающей среды по стандарту EN50130-5	II
Диапазон рабочих температур	-10 °C...+55 °C
Максимальная влажность	93±3%
Габаритные размеры корпуса	24 x 110 x 27 мм
Масса	64 г

Настоящим компания SATEL sp. z o.o. заявляет, что извещатель соответствует основным требованиям и другим соответствующим положениям Директивы Совета Европы 1999/5/ЕС. Декларации соответствия находятся на сайте www.satel.eu/ce

UA

ВСТАНОВЛЕННЯ

Існує небезпека вибуху у випадку застосування відмінної від рекомендованої виробником батареї, ніж батарея рекомендована виробником, або у випадку неправильного обслуговування та експлуатації батареї.

Під час встановлення і заміни батареї необхідно бути обережним. Виробник не несе відповідальності за наслідки неправильного встановлення батареї.

Використані батареї не можна викидати: їх слід утилізувати згідно діючим правилам по охороні навколишнього середовища.

Сповіщувач призначений для роботи всередині закритих приміщень. Сповіщувач слід встановлювати на нерухомій поверхні (наприклад, на віконній або дверній коробці), а магніт – на рухомій поверхні (наприклад, вікно або двері). Не рекомендується здійснювати встановлення на феромагнітній поверхні і в радіусі дії сильних магнітних і електричних полів, оскільки це може призвести до неправильної роботи сповіщувача.

Слід:

1. Відкрити корпус сповіщувача (мал. 3).
2. За допомогою перемичок налаштувати сповіщувач.
3. Встановити батарею та зареєструвати сповіщувач у модулі MICRA (див.: інструкція користування охоронним модулем MICRA) або у контролері VERSA-MCU (див.: інструкція встановлення ППК VERSA).
4. Обрати місце встановлення сповіщувача. Перевірте, чи отримує модуль MICRA / контролер VERSA-MCU передачі від сповіщувача, який встановлений на цьому місці. З цією метою слід замкнути і розімкнути тамперний контакт. Якщо інформація про тривогу буде прийнята, можна продовжувати встановлення. Якщо інформація про тривогу не буде прийнята, слід обрати інше місце для встановлення сповічувача і повторити тестування.
5. Зробити отвір у задній стінці корпусу і протягнути через нього кабелі додаткових сповіщувачів (максимальна довжина проводів: 3 м) і під'єднати їх до відповідних клем на платі електроніки.
6. За допомогою шурупів і дюбелів прикріпити задню стінку корпусу до поверхні встановлення.
7. Прикріпити магніт, враховуючи при цьому максимальну допустиму відстань від геркону (мал. 5). Вказана відстань стосується магніта розміщеного на рівні геркону. Положення герконів у корпусі показано на мал. 4.
8. Замкнути та розімкнути тамперний контакт, щоб ввімкнути тестовий режим, потім замкнути корпус сповіщувача.
9. Залежно від налаштування сповіщувача, перевірити, чи світитиметься світлодіод після:
   - віддалення магніту (після відкриття вікна або дверей);
   - опускання/піднімання ролет, які контролюються сповіщувачем відкриття ролет;
   - порушення сповіщувача, який є під'єднаний до входу M.

ТЕХНІЧНІ ДАНІ

Діапазон робочих частот	433,05 ÷ 434,79 МГц
Робоча відстань радіозв'язку (на відкритій території)	до 200 м
Батарея	CR123A 3 В
Тривалість роботи батареї (у режимі економії батареї)	прибл. 3 роки
Чутливість додаткового входу NC	312 мс
Споживання струму у режимі готовності	80 мкА
Максимальне споживання струму	27 мА
Клас середовища по EN50130-5	II
Діапазон робочих температур	-10 °C...+55 °C
Максимальна вологість	93±3%
Розміри корпусу	24 x 110 x 27 мм
Маса	64 г

Даним, фірма SATEL sp. z o.o. заявляє, що прилад приймально-контрольний відповідає основним вимогам і відповідним положенням Директиви Ради Європи 1999/5/ЕС. Декларації відповідності знаходяться на сайті www.satel.eu/ce

FR

INSTALLATION

Il y a risque d'explosion de la pile en cas d'utilisation de la batterie différente que celle recommandée par le fabricant ou en cas de manipulation incorrecte.

Installer et remplacer la pile avec toutes les précautions nécessaires. Le fabricant n'est pas responsable des conséquences d'une installation non conforme de la pile.

Il est interdit de jeter les piles usagées. Le Client est tenu de s'en débarrasser conformément aux dispositions relatives à la protection de l'environnement en vigueur.

Le dispositif est conçu pour l'installation à l'intérieur des locaux. Le détecteur doit être installé sur une surface fixe (p. ex. dormant de fenêtre ou de porte), et l'aimant sur une surface mobile (p.ex. fenêtre ou porte). L'installation sur les surfaces ferromagnétiques ou à proximité de forts champs magnétiques et électriques n'est pas recommandée car cela peut donner lieu au fonctionnement défectueux du détecteur

1. Ouvrir le boîtier (fig. 3).
2. Configurer le détecteur à l'aide des cavaliers.
3. Installer la pile et enregistrer le détecteur dans le module d'alarme MICRA (voir : manuel d'emploi du module d'alarme MICRA) ou le contrôleur VERSA-MCU (voir : notice installateur des centrales d'alarme VERSA).
4. Choisir l'emplacement d'installation. Vérifier que les transmissions de test depuis le détecteur placé à cet endroit parviennent au module d'alarme MICRA / contrôleur VERSA-MCU. Pour envoyer les transmissions, fermer et ouvrir le contact d'autoprotection. Si la transmission de l'alarme est reçue, continuer l'installation. Si elle n'est pas reçue, choisir un autre endroit et répéter le test.
5. Faire un trou dans l'embase du boîtier et faire passer des fils pour les détecteurs supplémentaires (la longueur maximale admissible de fils : 3 m). Visser les fils aux bornes correspondantes de la carte électronique.
6. A l'aide des chevilles et des vis, fixer l'embase du boîtier à la surface de montage.
7. Fixer l'aimant tout en tenant compte de la distance admissible maximale de l'interrupteur à lames souples (fig. 5). Cette distance s'applique à l'aimant situé au niveau de l'interrupteur. La position des interrupteurs présentée sur la figure 4.
8. Fermer et ouvrir le contact d'autoprotection pour activer le mode test, ensuite fermer le boîtier du détecteur.
9. En fonction de la configuration du détecteur, vérifier si le voyant LED s'allume :
   - lorsque l'aimant est éloigné (à l'ouverture de la fenêtre ou de la porte) ;
   - lorsque les volets roulants surveillés par le détecteur montent / descendent.
   - après la violation du détecteur relié à l'entrée M.

SPECIFICATIONS TECHNIQUES

Bande de fréquence de fonctionnement	433,05 ÷ 434,79 MHz
Portée de communication radio (en espace ouvert)	do 200 m
Pile	CR123A 3 V
Durée de vie de la pile (en mode économie d'énergie)	environ 3 ans
Sensibilité de l'entrée supplémentaire NC	312 ms
Consommation de courant en état de veille	80 µA
Consommation maximale de courant	27 mA
Classe environnementale selon EN50130-5	II
Températures de fonctionnement	-10 °C...+55 °C
Humidité maximale	93±3%
Dimensions du boîtier	24 x 110 x 27 mm
Poids	64 g

Par la présente, la société SATEL Sp. z o.o. déclare que le détecteur est conforme aux exigences fondamentales et à d'autres dispositions convenables de la Directive 1999/5/CE. Pour consulter les déclarations de conformité, veuillez visiter le site : www.satel.eu/ce

NL

INSTALLATIE

Er bestaat gevaar voor explosie als een andere batterij gebruikt wordt dan door de fabrikant voorgeschreven is, of als de batterij niet juist gehanteerd wordt.

Wees voorzichtig tijdens de installatie en bij het vervangen van de batterij. De fabrikant is niet aansprakelijk voor de consequenties van incorrecte installatie van de batterij.

De gebruikte batterijen mogen nooit worden opgeladen, maar dienen te worden ingeleverd bij de daarvoor bestemde inlever punten voor bescherming van ons milieu.

Het apparaat is ontworpen voor installatie binnenshuis. De detector dient op een vaste ondergrond te worden gemonteerd (bijv. raam of deurkozijn), en de magneet op een beweegbare ondergrond (bijv. raam of deur). Het installeren van de magneet op ferromagnetische ondergronden en/of vlak naast sterke magnetische en elektrische velden wordt niet aanbevolen omdat dit kan lijden tot niet goed functioneren van het apparaat.

1. Open de behuizing (Fig. 3).
2. Configureer de detector met gebruik van de jumpers.
3. Installeer de batterij en registreer de detector in de MICRA alarm module (zie de handleiding voor de MICRA alarm module) of in de VERSA-MCU controller (zie de installatiehandleiding voor VERSA alarmsystemen).
4. Selecteer de installatie plaats. Controleer dat de transmissie van de detector op dat punt de MICRA alarm module / VERSA-MCU controller bereikt. Om dit te controleren, open en sluit het sabotagecontact om een transmissie te verzenden. Indien de alarm transmissie ontvangen is kunt u doorgaan met de installatie van de detector. Indien de transmissie niet wordt ontvangen door de module, selecteer dan een andere installatie plaats en herhaal de test.
5. Maak een gaatje in de behuizing en voor de kabels van de additionele detectoren er door heen (De maximale toegestane kabellengte is 3 meter). Bevestig de corresponderende bekabeling op de aansluitingen van de print.
6. Bevestig de behuizing met gebruik van pluggen (indien van toepassing) en schroeven op de installatie plaats.
7. Installeer de magneet met in achtneming van de maximale afstand tot het reedcontact (Fig. 5). De Locatie van de reedcontacten in de behuizing wordt getoond in Fig. 4.
8. Sluit en open het sabotagecontact om de test mode te activeren en sluit de behuizing.
9. Afhankelijk van de detector configuratie, controleer of de LED aan gaat bij:
   - Het weghalen van de magneet (Deur/raam openen);
   - Het omhoog / omlaag doen van het rolluik welke door de rolluik detector gecontroleerd wordt;
   - Het activeren van de detector aangesloten op de M ingang.

SPECIFICATIES

Werking frequentie band	433,05 ÷ 434,79 MHz
Radio communicatiebereik (in open veld)	tot 200 m
Batterij	CR123A 3 V
Verwachte batterij levensduur (energie besparingsmode)	ongeveer 3 jaar
NC type ingangsgevoeligheid	312 ms.
Stand-by verbruik	80 µA
Maximum verbruik	27 mA
Milieu klasse conform de EN50130-5	II
Werking temperatuurbereik	-10 °C...+55 °C
Maximale luchtvochtigheid	93±3%
Afmetingen behuizing	24 x 110 x 27 mm
Gewicht	64 g

Hierbij verklaart SATEL sp. z o.o., dat deze detector voldoet aan de essentiële eisen en alle andere voorwaarden van de 1999/5/EC richtlijn. De verklaring van overeenstemming kan worden ingezien op www.satel.eu/ce

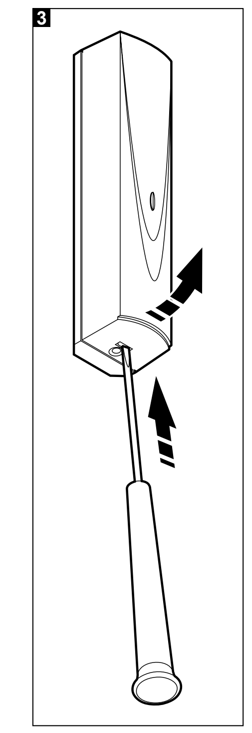

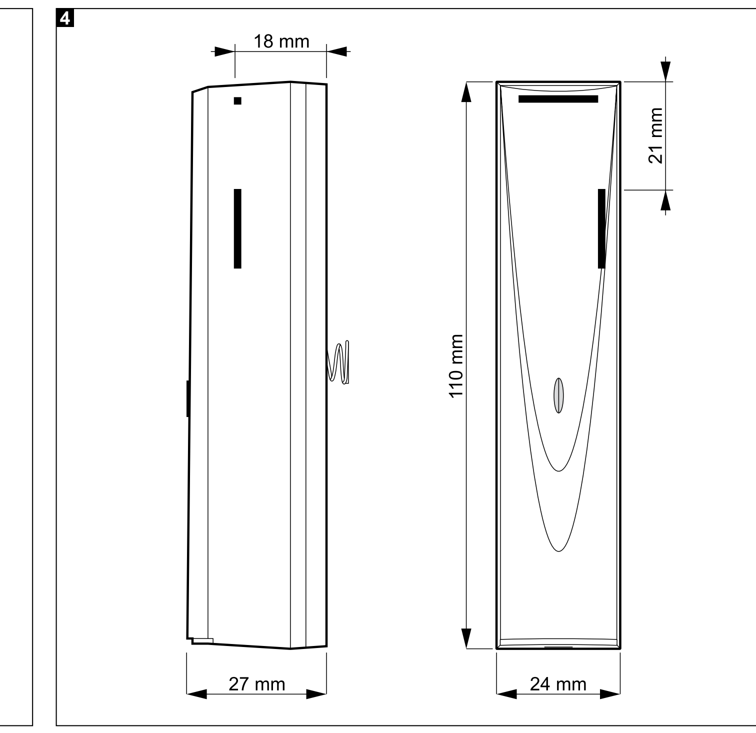

IT

MONTAGGIO

Pericolo di esplosione della batteria se si utilizza una batteria diversa da quella consigliata dal produttore, o si maneggia la batteria in modo improprio.

Durante la fase di montaggio e di sostituzione della batteria, occorre prestare una particolare attenzione. Il produttore non si assume responsabilità, per le eventuali conseguenze derivanti dallo scorretto montaggio della batteria.

Le batterie esauste, non possono essere smaltite come un normale rifiuto domestico, ma occorre liberarsene conformemente alle vigenti normative relative alla difesa ambientale.

L'apparecchiatura è stata progettata per essere installata in interni. Il rilevatore deve essere installato su una superficie non mobile (per esempio il telaio della finestra, oppure della porta), mentre il magnete sulla superficie in movimento (per esempio la finestra, oppure la porta). Non si consiglia il montaggio su superfici ferro-magnetiche ed in vicinanza di forti campi magnetici ed elettrici, in quanto, tale posizioni potrebbero causare un malfunzionamento del rilevatore.

1. Aprire l'alloggiamento (dis. 3).
2. Utilizzando i pin, configurare il rilevatore.
3. Installare la batteria e registrare il rilevatore nel modulo di allarme MICRA (vedi: il manuale operativo del modulo di allarme MICRA) o nel controller VERSA-MCU (vedi: il manuale installazione della centrale di allarme VERSA).
4. Selezionare il luogo di montaggio. Controllare, se le trasmissioni dal rilevatore collocato in quel punto, raggiungono il modulo di allarme MICRA / il controller VERSA-MCU. Allo scopo di inviare una trasmissione, chiudere e riaprire il contatto anti-manomissione. Se la trasmissione di allarme viene ricevuta, continuare ad eseguire il montaggio. Se la trasmissione di allarme non viene ricevuta, selezionare un altro luogo di montaggio e ripetere il test.
5. Praticare un'apertura sulla base dell'alloggiamento, fare passare attraverso questa i cavi dei rilevatori supplementari (La lunghezza massima ammessa dei cavi è pari a 3 m) e fissarli ai relativi morsetti sulla scheda elettronica.
6. Utilizzando i tasselli e/o le viti, fissare la base dell'alloggiamento alla superficie di montaggio.
7. Installare il magnete, tenendo conto della distanza massima dal contatto reed ammessa (dis. 5). La distanza si riferisce al magnete collocato all'altezza del contatto reed. La posizione dei contatti reed nell'alloggiamento è mostrata nel dis. 4.
8. Chiudere e riaprire il contatto anti-manomissione al fine di attivare la modalità di test, e poi chiudere l'alloggiamento del rilevatore.
9. Dipendentemente dalla configurazione del rilevatore, controllare, se il LED si accende:
   - dopo l'allontanamento del magnete (l'apertura di una finestra o di una porta);
   - dopo l'alzamento / l'abbassamento delle tapparelle controllate dal rilevatore;
   - dopo la violazione del rilevatore collegato all'ingresso M.

SPECIFICHE TECNICHE

Frequenza di esercizio	433,05 ÷ 434,79 MHz
Campo di copertura della comunicazione via radio (in terreno aperto)	fino a 200 m
Batteria	CR123A 3 V
Tempo di durata della batteria (in modalità di risparmio energetico)	circa 3 anni
Sensibilità dell'ingresso supplementare NC	312 ms
Assorbimento energetico in stato di pronto	80 µA
Assorbimento energetico massimo	27 mA
Classe ambientale secondo EN50130-5	II
Range della temperatura di lavoro	-10 °C...+55 °C
Umidità massima	93±3%
Dimensioni dell'alloggiamento	24 x 110 x 27 mm
Peso	64 g

Con la presente SATEL sp. z o.o. dichiara che questo rilevatore è conforme ai requisiti essenziali ed alle altre disposizioni pertinenti stabilite dalla direttiva 1999/5/CE. La dichiarazione di conformità può essere consultata sul sito: www.satel.eu/ce

ES

INSTALACIÓN

Existe un riesgo de explosión de la pila cuando se utilice una batería diferente a la recomendada por el fabricante o cuando se la maneja de forma incorrecta.

Tenga especial cuidado durante la instalación y el reemplazo de la pila. El fabricante no asume la responsabilidad de las consecuencias debidas a la instalación incorrecta de la pila.

Las pilas gastadas no deben desecharse, es necesario eliminarlas conforme con la legislación medioambiental vigente.

El dispositivo está destinado para la instalación interior. Es preciso montarlo en la superficie inmóvil (p.ej., marcos de ventanas y puertas), y el imán en la superficie móvil (p.ej., ventanas o puertas). No se recomienda instalarlo en las superficies ferromagnéticas y en las proximidades de los fuertes campos magnéticos y electrónicos ya que esto puede ocasionar un funcionamiento incorrecto del dispositivo.

1. Abrir la caja (fig. 3).
2. Utilizando los jumpers configurar el contacto magnético.
3. Instalar la pila y registrar el contacto en el módulo de alarma MICRA (ver: manual de instrucciones del módulo de alarma MICRA) o en el controlador VERSA-MCU (ver: manual de instrucciones para instaladores de las centrales de alarma VERSA).
4. Seleccionar el lugar de instalación. Comprobar, si las transmisiones desde el detector localizado en este lugar llegan al módulo de alarma MICRA / controlador VERSA-MCU. Para enviar la transmisión, es necesario cerrar y abrir simultáneamente ambas protecciones antisabotaje. Si la transmisión de alarma es recibida, es preciso continuar la instalación. Si la transmisión de alarma no fue recibida, es necesario seleccionar un lugar de instalación diferente y repetir la prueba.
5. Realizar un orificio en la base de la caja y guiar por allí los cables de los detectores adicionales (la longitud máxima admisible de los cables es: 3 m). Atornillar los cables a los contactos adecuados en la placa electrónica.
6. Utilizando los pins y tornillos, fijar la base de la caja a la superficie de montaje.
7. Fijar el imán, teniendo en cuenta la máxima distancia admisible del interruptor del contacto "reed" (fig. 5). La altura presentada se refiere al imán colorado a la altura del interruptor del contacto. El posicionamiento de los interruptores está presentado en la figura 4.
8. Cerrar y abrir la protección antisabotaje para activar el modo test y después cerrar la caja del contacto magnético.
9. Dependiendo de la configuración del contacto magnético, comprobar si el diodo LED se enciende:
   - después de alejar el imán (abrir la ventana o puerta);
   - después de levantar / bajar las persianas supervisadas por el detector de persianas;
   - después de violar el detector conectado con la entrada M.

DATOS TÉCNICOS

Banda de frecuencia operativa	433,05 ÷ 434,79 MHz
Alcance de comunicación de radio (en espacio abierto)	hasta 200 m
Pila	CR123A 3 V
Duración de vida de la pila (en modo de ahorro de energía)	aprox. 3 años
Sensibilidad adicional de entrada NC	312 ms
Consumo de corriente en modo de espera	80 µA
Consumo máximo de corriente	27 mA
Clase ambiental según EN50130-5	II
Temperatura operacional	-10 °C...+55 °C
Humedad máxima	93±3%
Dimensiones de la caja	24 x 110 x 27 mm
Peso	64 g

Por la presente, la empresa SATEL Sp. z o.o., declara que el detector cumple con los requisitos esenciales y otras exigencias relevantes de la Directiva 1999/5/EC. Pueden consultar la declaración de conformidad en www.satel.eu/ce

CZ

MONTÁŽ

Buďte zvláště opatrní během vkládání a výměny baterie. Výrobce nenese žádnou odpovědnost za poškození vzniklé nesprávným vložením baterie.

Buďte zvláště opatrní během vkládání a výměny baterie. Výrobce nenese žádnou odpovědnost za poškození vzniklé nesprávným vložením baterie.

Použité baterie nevyhazujte, ale zlikvidujte podle stávajících předpisů na ochranu životního prostředí.

Zařízení je navrženo pro použití do vnitřních prostor. Detektor musí být namontován na pevný podklad (např. rám dveří nebo oken), a magnet na pohyblivých částech dveří a oken. Nedoporučuje se montovat magnetické kontakty na kovové materiály nebo v blízkosti silného magnetického a elektrického pole, může tak dojít k nesprávné funkci zařízení.

1. Otevřete kryt (Obr. 3).
2. Nastavte detektor pomocí propojek.
3. Vložte baterii a naučte detektor do ústředny MICRA (viz. manuál k ústředně MICRA) nebo do kontroléru VERSA-MCU (viz. instalační manuál k ústředně VERSA).
4. Vyberte místo montáže. Zkontrolujte, zda signál z tohoto detektoru je v dosahu ústředny MICRA / VERSA-MCU kontroléru. Pro vyvolání přenosu stiskněte a povolte tamper kontakt. Pokud dojde k přenosu signálu, pokračujte v montáži. Pokud nedojde k přijetí poplachového signálu, změňte polohu montáže a znovu proveďte test.
5. Pokud chcete připojit detektor k přídavnému vstupu, udělejte do zadního krytu otvor a protáhněte jím vodič a připojte jej ke svorkám. Maximální délka přípojného kabelu je 3 m.
6. Pomocí hmoždinek a šroubů připevněte zadní část krytu detektoru k montážnímu povrchu.
7. Umístěte magnet s ohledem na maximální dosah od jazýčkového kontaktu (Obr. 5). Dosah je uváděn pro umístění magnetu ve stejné výšce jako je umístěn jazýčkový kontakt. Umístění jazýčkového kontaktu v krytu je znázorněno na Obr. 4.
8. Stiskněte a povolte tamper kontakt pro aktivaci testovacího režimu a uzavřete kryt detektoru.
9. V závislosti na nastavení, zkontrolujte, zda se rozsvítí LED:
   - oddálení magnetu (otevření okna/dveří);
   - vytažením/stažením rolety hlídané roletovým detektorem;
   - narušením externího detektoru připojeného na vstup M.

SPECIFIKACE

Pracovní frekvenční pásmo	433,05 ÷ 434,79 MHz
Dosah rádiového signálu (v otevřeném prostoru)	až 200 m
Baterie	CR123A 3 V
Předpokládaná doba životnosti baterie (v režimu šetření energie)	přibl. 3 roky
Citlivost přídavného vstupu NC	312 ms
Proudová spotřeba v klidu	80 µA
Maximální proudová spotřeba	27 mA
Třída prostředí dle EN50130-5	II
Rozsah pracovních teplot	-10°C… +55°C
Maximální relativní vlhkost	93±3%
Rozměry krytu	24 x 110 x 27 mm
Hmotnost	64 g

Modřanská 80, 147 00 Praha 4, ČR
Tel. / Fax: 272 770 148, 272 770 149
e-mail: euroalarm@euroalarm.cz
technická pomoc: ezs@euroalarm.cz
www: www.euroalarm.cz

Firma SATEL sp. z o.o., deklaruje, že tento detektor splňuje požadavky a příslušné normy 1999/5/EC. Nejnovější prohlášení o shodě jsou k dispozici na webových stránkách www.satel.eu/ce

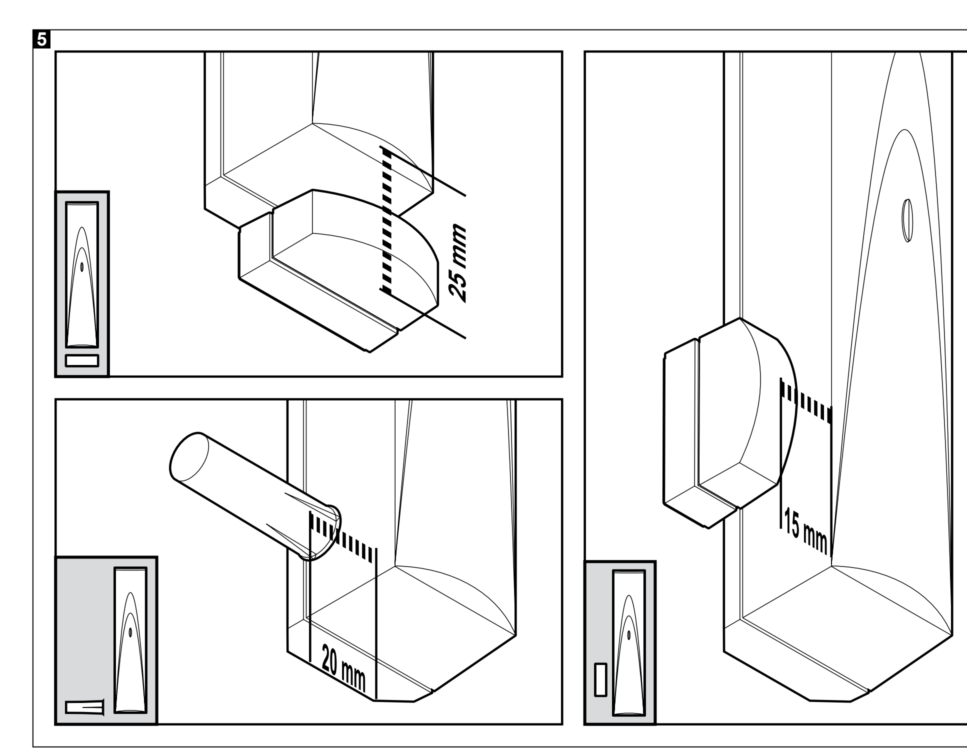

SK

MONTÁŽ

Jestvuje nebezpečenstvo explózie batérie v prípade použitia inej než výrobcom odporúčanej, alebo v prípade nesprávnej manipulácie s batériou.

Počas montáže a výmeny batérie treba zachovať osobitnú opatrnosť. Výrobca nenesie zodpovednosť za škody spôsobené nesprávnou montážou batérie.

Použité batérie treba odovzdať do zberu.

Zariadenie je určené na montáž do interiérov. Bezdrôtový magnetický kontakt treba montovať na nehybnú časť (napr. rám okna alebo dverí), a magnet na pohyblivú časť (napr. okno alebo dvere). Neodporúča sa montáž na kovový povrch alebo v blízkosti silných magnetických polí, nakoľko to môže spôsobovať chybnú činnosť zariadenia.

1. Otvoriť kryt (obr. 3).
2. Pomocou jumperov nastaviť detektor.
3. Namontovať batériu a zaregistrovať bezdrôtový kontakt v zabezpečovacom module MICRA (pozri: návod na obsluhu zabezpečovacieho modulu) alebo v kontroléri VERSA-MCU (pozri: inštalačnú príručku zabezpečovacích ústrední VERSA).
4. Vybrať miesto montáže. Skontrolovať, či prenosy z bezdrôtového magnetu umiestneného na tomto mieste prichádzajú do zabezpečovacieho modulu MICRA / kontroléra VERSA-MCU. Na zaslanie prenosu treba narušiť sabotážny kontakt. Po prijatí prenosu alarmu pokračovať v montáži. Ak nebude prijatý prenos alarmu, vybrať iné miesto montáže a zopakovať test.
5. Vytvoriť otvor v základni krytu a pretiahnuť ním vodiče dodatočných detektorov (maximálna prípustná dĺžka vodičov: 3 metre). Vodiče pripojiť na zodpovedajúce svorky na doske elektroniky.
6. Pomocou hmoždiniek a skrutiek pripevniť základňu na miesto montáže.
7. Pripevniť magnet, pričom treba zohľadniť maximálnu prípustnú vzdialenosť od kontaktu (obr. 5). Zobrazená vzdialenosť sa týka magnetu umiestneného vo výške kontaktu. Polohu kontaktov zobrazuje obrázok 4.
8. Narušiť sabotážny kontakt na spustenie testovacieho režimu a zatvoriť kryt detektora.
9. V závislosti od konfigurácie detektora skontrolovať, či sa LED-ka zasvieti:
   - po oddialení magnetu (po otvorení okna alebo dverí);
   - po zodvihnutí / spustení roliet kontrolovaných roletovým detektorom;
   - po narušení detektora pripojeného na vstup M.

TECHNICKÉ INFORMÁCIE

Pracovná frekvencia	433,05 ÷ 434,79 MHz
Dosah rádiovej komunikácie (na otvorenom priestranstve)	do 200 m
Batéria	CR123A 3 V
Čas činnosti na batérie (v šetriacom režime)	približne 3 roky
Citlivosť dodatočného vstupu NC	312 ms
Odber prúdu v pohotovostnom režime	80 µA
Maximálny odber prúdu	27 mA
Trieda prostredia podľa EN50130-5	II
Pracovná teplota	-10 °C...+55 °C
Maximálna vlhkosť prostredia	93±3%
Rozmery krytu	24 x 110 x 27 mm
Hmotnosť	64 g

Preklad vyhotovila spoločnosť HDSecurity, s.r.o.,
Hviezdna 38, 821 06 Bratislava,
tel.: 02/4525 9074, www.hdsecurity.sk

Firma SATEL sp. z o.o. týmto deklaruje, že detektor je zhodný s požiadavkami a inými vlastnosťami nariadenia 1999/5/EC. Vyhlásenia o zhode sú dostupné na stránke www.satel.eu/ce

GR

ΕΓΚΑΤΑΣΤΑΣΗ

Υπάρχει κίνδυνος έκρηξης της μπαταρίας αν χρησιμοποιηθεί διαφορετική μπαταρία από αυτήν που συνιστά ο κατασκευαστής, ή από λανθασμένο χειρισμό της μπαταρίας.

Να είστε ιδιαίτερα προσεχτικοί κατά την διάρκεια εγκατάστασης η αντικατάστασης της μπαταρίας. Ο κατασκευαστής δεν είναι υπεύθυνος για τις συνέπειες λανθασμένης τοποθέτησης της μπαταρίας.

Οι χρησιμοποιημένες μπαταρίες δεν πρέπει να απορρίπτονται, αλλά να διατίθενται σύμφωνα με του υπάρχοντες νόμους για την προστασία του περιβάλλοντος.

Η συσκευή έχει σχεδιαστεί για εσωτερική εγκατάσταση. Ο ανιχνευτής πρέπει να τοποθετηθεί σε μια σταθερή επιφάνεια (π.χ. παράθυρο ή στο πλαίσιο της πόρτας), και ο μαγνήτης σε μια κινητή επιφάνεια (π.χ. παράθυρο ή πόρτα). Τοποθέτηση της μαγνητικής επαφής επί σιδηρομαγνητικών επιφανειών και / ή κοντά σε ισχυρά μαγνητικά και ηλεκτρικά πεδία δεν συνιστάται, διότι μπορεί να οδηγήσει σε δυσλειτουργία της συσκευής.

1. Ανοίξτε το περίβλημα (Εικ. 3).
2. Ρυθμίστε τον ανιχνευτή μέσω των ακροδεκτών (ακίδων).
3. Τοποθετήστε την μπαταρία και προσθέστε τον ανιχνευτή στο σύστημα MICRA (δείτε της οδηγίες του πίνακα MICRA) ή στον ελεγκτή VERSA-MCU (δείτε το εγχειρίδιο εγκατάστασης για πίνακες συναγερμού VERSA).
4. Διαλέξτε το σημείο εγκατάστασης. Ελέγξτε ότι οι μεταδόσεις του ανιχνευτή από το σημείο τοποθέτησης φτάνουν στο πίνακα MICRA ή στον ελεγκτή VERSA-MCU. Για να στείλετε μια μετάδοση, κλείστε και ανοίξτε την επαφή προστασίας (τάμπερ). Αν η μετάδοση του συναγερμού ληφθεί, συνεχίστε με την εγκατάσταση. Αν η μετάδοση του συναγερμού δεν ληφθεί, Διαλέξτε άλλο σημείο εγκατάστασης και επαναλάβατε τη δοκιμή.
5. Αν ένας ανιχνευτής είναι να συνδεθεί στα τερματικά της πρόσθετης εισόδου, κάντε μια τρύπα στη βάση του περίβληματος, περάστε τα καλώδια μέσα από την τρύπα και στερεώστε στα τερματικά με τις βίδες. Το μέγιστο επιτρεπόμενο μήκος των καλωδίων είναι 3 μ..
6. Χρησιμοποιώντας ούπα και βίδες, στερεώστε το περίβλημα βάσης στην επιφάνεια τοποθέτησης.
7. Ασφαλίστε το μαγνήτη, λαμβάνοντας υπόψη τη μέγιστη επιτρεπόμενη απόσταση από το αισθητήρα (Εικ 5). Η υποδεικνυόμενη απόσταση εφαρμόζεται στην μαγνήτη που βρίσκεται στο ύψος του αισθητήρα. Η θέση των αισθητήρων στο περίβλημα δείχνεται στο Σχήμα. 4.
8. Κλείστε και ανοίξτε την επαφή προστασίας για να ενεργοποιήσετε τον τρόπο δοκιμαστικής λειτουργίας, και στη συνέχεια, κλείστε το περίβλημα του ανιχνευτή.
9. Ανάλογα με τη διαμόρφωση του ανιχνευτή, βεβαιωθείτε ότι η ενδεικτική λυχνία θα ανάψει:
   - στην αφαίρεση του μαγνήτη (ανοίγοντας το παράθυρο / πόρτα)
   - στην αύξηση / μείωση του ρολού που εποπτεύεται από τον ανιχνευτή ρολού
   - σε παραβίαση ανιχνευτή συνδεδεμένου με την είσοδο M.

ΠΡΟΔΙΑΓΡΑΦΕΣ

Συχνότητα λειτουργίας	433,05 ÷ 434,79 MHz
Ασύρματη εμβέλεια επικοινωνίας (σε ανοιχτό χώρο)	μέχρι 200 m
Τύπος μπαταρίας	CR123A 3 V
Προσδόκιμο διάρκειας ζωής μπαταρίας (οικονομική κατάσταση)	περίπου. 3 χρόνια
Ευαισθησία επιπλέον εισόδου	312 ms
κατανάλωση ρεύματος σε κατάσταση αναμονής	80 µA
Μέγιστη κατανάλωση ρεύματος	27 mA
Περιβαλλοντική κατηγορία σύμφωνα με EN50130-5	II
Όρια θερμοκρασίας λειτουργίας	-10 °C...+55 °C
Μέγιστη υγρασία	93±3%
Διαστάσεις	24 x 110 x 27 mm
Βάρος	64 g

Επί του παρόντος , η SATEL sp. z o.o. δηλώνει ότι αυτός ο αισθητήρας είναι σε συμμόρφωση με τις βασικές απαιτήσεις και άλλες σχετικές διατάξεις του Directive 1999/5/EC. Για τη δήλωση της συμμόρφωσης μπορείτε να συμβουλευτείτε την ιστοσελίδα www.satel.eu/ce

HU

FELESZERELÉS

A gyártó által ajánlottól eltérő típusú telep használata vagy a telep nem megfelelő kezelése robbanásveszélyes lehet.

Különösen legyen óvatos a felszereléskor és a telep cseréjekor. A gyártó nem vállal felelősséget a telep helytelen beszereléséből adódó következményekért.

A használt telepet tilos eldobni, attól a létező környezetvédelmi szabályoknak megfelelően kell megszabadulni.

Az eszköz beltéri használatra készült. Az érzékelőt a nem mozgó felületre (pl. ablak- vagy ajtókeret) kell felszerelni és a mágnest pedig a mozgó felületre (pl. ajtó vagy ablak). A mágnes ferromágneses felületre és/vagy erős mágneses tér közelébe történő felszerelése nem ajánlott, mivel az az eszköz helytelen működést okozhatja.

1. Nyissa ki az érzékelő házát (3. ábra).
2. Állítsa be a rövidzárak segítségével az érzékelőt.
3. Helyezze be a telepet és regisztrálja az érzékelőt a MICRA riasztómodulban (lásd MICRA riasztómodul kézikönyve) vagy a VERSA-MCU vezérlőben (lásd VERSA vezérlőpanel kézikönyve).
4. Válassza ki a kezelő felszerelési helyét. Az adott felszerelési helyen ellenőrizze le az érzékelő jelének a MICRA riasztómodul / VERSA-MCU vezérlő felé történő átvitelét. Az átvitel ellenőrzésére szolgáló jel átviteléhez zárja, majd nyissa mindkét szabotázskapcsolót. Amennyiben a modul veszi a riasztásjelzést folytassa a felszerelést. Ellenkező esetben válasszon másik felszerelési helyet és ismételje meg a jel átvitelének ellenőrzését.
5. Készítsen egy nyílást a ház hátoldalán a kábel átvezetéséhez és vezesse át a kiegészítő érzékelő vezetékét azon és csatlakoztassa annak végeit a megfelelő sorkapocsba. A csatlakozóvezeték maximális megengedhető hossza 3 m.
6. A csavarok és a tiplik használatával rögzítse az érzékelő házának hátoldalát a felszerelési felületre.
7. Rögzítse a mágnest az érzékelőhöz képesti maximális megengedhető távolság figyelembevételével (5. ábra). A jelzett távolság a reed kapcsoló magasságában elhelyezett mágnesre vonatkozik. A reed kapcsolók házban történő elhelyezkedését a 4. ábra mutatja.
8. Az érzékelő tesztmódjának elindításához zárja, majd nyissa a szabotázskapcsolót és majd zárja be az érzékelő házát.
9. Az érzékelő beállításától függően ellenőrizze le, hogy a LED bekapcsol-e:
   - mágnes eltávolításakor (ablak / ajtó kinyitásakor);
   - a redőnyérzékelő által felügyelt redőny felemelésekor / leengedésekor;
   - az M jelölésű sorkapocshoz csatlakoztatott érzékelő megsértésekor.

MŰSZAKI ADATOK

Működési frekvenciatartomány	433,05 ÷ 434,79 MHz
Rádiókommunikációs távolság (nyílt területen)	max. 200 m
Telep	CR123A 3 V
Telep élettartama (energiatakarékos módban)	kb. 3 év
NC típusú bemenet érzékenysége	312 ms
Készenléti áramfogyasztás	80 µA
Maximális áramfogyasztás	27 mA
Környezeti osztály a EN50130-5-nek megfelelően	II
Működési hőmérséklettartomány	-10 °C...+55 °C
Maximális páratartalom	93±3%
Ház méretek	24 x 110 x 27 mm
Tömeg	64 g

A SATEL sp. z o.o. ezennel kijelenti, hogy ez az érzékelő összhangban van az 1995/EC irányelv alapvető követelményekkel és más idevágó előírásaival. A nyilatkozat megtekinthető a www.satel.eu/ce honlapon.

SATEL sp. z o.o.
ul. Schuberta 79; 80-172 Gdansk, POLAND
tel. +48 58 320 94 00; info@satel.pl; www.satel.eu