CA-64 EPS

ca64eps_int 01/12

EKSPANDER WEJŚĆ Z ZASILACZEM
ZONE EXPANDER WITH POWER SUPPLY
LINIENERWEITERUNGSMODUL MIT NETZTEIL
МОДУЛЬ РАСШИРЕНИЯ ЗОН С БЛОКОМ ПИТАНИЯ
РОЗШИРЮВАЧ ЗОН З БЛОКОМ ЖИВЛЕННЯ
MODULE D'EXTENSION DE ZONES AVEC BLOC D'ALIMENTATION
ZONE UITBREIDING MET VOEDING
ESPANSIONE DI INGRESSI CON ALIMENTATORE
MÓDULO DE AMPLACIÓN DE ZONAS CON FUENTE DE ALIMENTACIÓN
ZÓNOVÝ EXPANDÉR S NAPÁJECÍM ZDROJEM
EXPANDÉR VSTUPOV SO ZDROJOM
ΕΠΕΚΤΑΣΗ ΖΩΝΩΝ ΜΕ ΤΡΟΦΟΔΟΤΙΚΟ
ZÓNABŐVÍTŐ BEÉPÍTETT TÁPEGYSÉGGEL

PL

Ekspander wejść CA-64 EPS współpracuje z centralami alarmowymi CA-64, INTEGRA oraz VERSA. Instrukcja dotyczy ekspandera z wersją elektroniki 2.3 i oprogramowania 4.00 (lub nowszego).

WŁAŚCIWOŚCI

- 8 programowalnych wejść:
  - obsługa czujek typu NO i NC oraz czujek roletowych i wibracyjnych;
  - obsługa konfiguracji EOL i 2EOL
- Programowalna wartość rezystorów parametrycznych.
- Dodatkowe wejście sabotażowe typu NC.
- Zasilacz impulsowy 1,2 A.

RYSUNEK 1. Widok płytki elektroniki ekspandera.
1. zespół mikroprzełączników typu DIP-switch (patrz: MIKROPRZEŁĄCZNIKI TYPU DIP-SWITCH).
2. dioda LED STATUS:
   - miga – wymiana danych z centralą;
   - świeci – brak komunikacji z centralą.
3. kolki do ustawienia prądu ładowania akumulatora:
   - kolki zwarte – 350 mA;
   - kolki rozwarte – 700 mA.
4. przewody do podłączenia akumulatora (szczelny akumulator kwasowo-ołowiowy 12 V). Jeżeli napięcie akumulatora spadnie poniżej 11 V na czas dłuższy niż 12 minut (3 testy akumulatora), ekspander zasygnalizuje awarię akumulatora. Po obniżeniu napięcia do ok. 9,5 V akumulator zostanie odłączony.

Opis zacisków:
Z1...Z8 – wejścia.
COM – masa.
TMP – wejście obwodu sabotażowego modułu (NC) – jeżeli nie jest wykorzystywane, powinno być zwarte do masy.
CLK – zegar.
DTA – dane.
+12V – wyjście zasilania. Do wyjścia podłączyć można urządzenia wymagające zasilania napięciem stałym 12 V. Suma prądów pobieranych przez urządzenia zasilane przez ekspander i prądu ładowania akumulatora nie może przekroczyć wydajności zasilacza.
AC – wejście zasilania (wymagany transformator: 18 V AC, 40 VA).

MIKROPRZEŁĄCZNIKI TYPU DIP-SWITCH

Przełączniki 1-5 służą do ustawienia adresu. Adres ten musi być inny, niż pozostałych modułów podłączonych do magistrali komunikacyjnej centrali alarmowej. W przypadku współpracy z centralą VERSA musi być ustawiony adres z zakresu od 12 (0Ch) do 14 (0Eh). W celu określenia adresu ekspandera, należy dodać do siebie wartości ustawione na poszczególnych mikroprzełącznikach zgodnie z tabelą 1.

Numer przełącznika	1	2	3	4	5
Wartość liczbowa*	1	2	4	8	16

*dla przełącznika w pozycji ON

Przełączniki 6 i 7 muszą być ustawione w pozycji OFF.

Przełącznik 8 umożliwia określenie, jak ekspander zostanie zidentyfikowany przez centralę:

OFF – CA-64 EPS. Ekspander nie obsługuje czujek roletowych i wibracyjnych. Programowanie wartości rezystorów parametrycznych jest niedostępne.
ON – CA-64 EPSi. Ekspander obsługuje czujki roletowe i wibracyjne. Możliwe jest programowanie wartości rezystorów parametrycznych (należy upewnić się, że zaprogramowana jest odpowiednia wartość).

Przełącznik 8 musi być w pozycji OFF dla centrali CA-64 oraz central INTEGRA z oprogramowaniem do wersji 1.04 włącznie. Centrale te nie obsługują ekspandera CA-64 EPSi.

Deklaracja zgodności jest dostępna pod adresem www.satel.eu/ce

EN

The CA-64 EPS zone expander can be used in conjunction with CA-64, INTEGRA and VERSA control panels. This manual applies to the expander with electronics version 2.3 and firmware version 4.00 (or newer).

FEATURES

- 8 programmable zones:
  - support for NO and NC type detectors, as well as roller shutter motion detectors and vibration detectors;
  - support for single EOL and double EOL loops.
- Programmable end-of-line resistors value.
- Additional tamper input, NC type.
- 1.2 A switching-mode power supply.

FIGURE 1. View of the expander electronics board.
1. a set of DIP-switches (see: DIP-SWITCHES).
2. STATUS LED:
   - blinking – data exchange with the panel;
   - illuminated – no communication with the control panel.
3. pins to set up the battery charging current:
   - pins shorted – 350 mA
   - pins open – 700 mA
4. leads to connect the battery (12 V lead-acid sealed battery). If the battery voltage drops below 11 V for longer than 12 minutes (3 battery tests), the expander will indicate battery failure. When the voltage goes down to approx. 9.5 V, the battery will be disconnected.

Description of the terminals:
Z1...Z8 – zones.
COM – common ground.
TMP – tamper loop input (NC) – if no tamper contact is connected to this terminal, it should be shorted to common ground.
CLK – clock.
DTA – data.
+12V – power supply output. A device requiring 12 V DC supply can be connected to this output. The sum of the currents consumed by the devices supplied from the expander and the battery charging currents must not exceed the power supply output current.
AC – power supply input (required transformer: 18 V AC, 40 VA).

DIP-SWITCHES

Use the switches 1-5 to set an address. The address must be different from that of the other modules connected to the communication bus of alarm control panel. In case of interaction with the VERSA control panel, an address from the 12 (0Ch) to 14 (0Eh) range must be set. In order to determine the expander address, add up the values set on individual switches as shown in Table.

DIP-switch number	1	2	3	4	5
Numerical value*	1	2	4	8	16

*for switch in ON position

The switches 6 and 7 must be set to OFF position.

Use the switch 8 to define how the expander will be identified by the control panel:

OFF – CA-64 EPS. The expander does not support roller shutter motion detectors and vibration detectors. Programming the end-of-line resistors value is not available.
ON – CA-64 EPSi. The expander supports roller shutter motion detectors and vibration detectors. Programming the end-of-line resistors value is available (make sure that a suitable value is programmed).

The switch 8 must be in position OFF for the CA-64 control panel and for the INTEGRA panels with firmware up to and including version 1.04. These control panels do not support the CA-64 EPSi expander.

The declaration of conformity may be consulted at www.satel.eu/ce

1

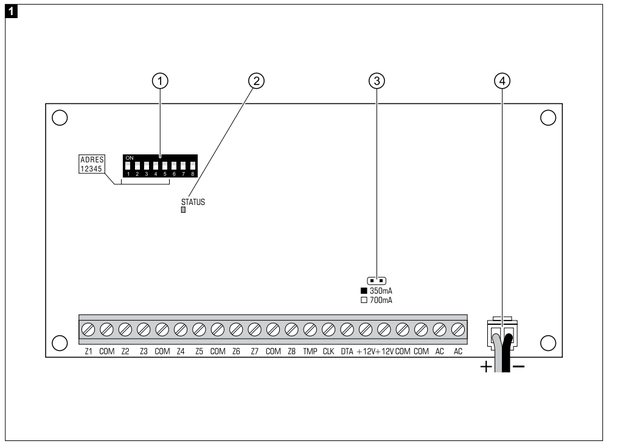

DE

Das Linienerweiterungsmodul CA-64 EPS ist kompatibel mit den Alarmzentralen CA-64, INTEGRA und VERSA. Die Anleitung bezieht sich auf das Erweiterungsmodul mit der Elektronik 2.3 und der Firmware 4.00 (oder höher).

EIGENSCHAFTEN

- 8 programmierbare Linien:
  - Bedienung der Melder Typ NO und NC sowie Rollladen- und Erschütterungsmelder;
  - Betrieb in den Konfigurationen EOL und 2EOL.
- Programmierbarer Wert der Abschlusswiderstände.
- Zusätzlicher Sabotageeingang Typ NC.
- Schaltnetzteil 1,2 A.

ABBILDUNG 1. Elektronikplatine des Erweiterungsmoduls.
1. Gruppe der DIP-Schalter (siehe: DIE DIP- SCHALTER).
2. LED-Diode STATUS:
   - Blinken – Datenaustausch mit der Zentrale;
   - Leuchten – keine Kommunikation mit der Zentrale.
3. Pins zur Einstellung des Akkuladestroms:
   - Pins kurzgeschlossen – 350 mA;
   - Pins getrennt – 700 mA.
4. Leitungen zum Anschluss des Akkus (gedichtete Bleisäurebatterie 12 V). Wenn die Spannung des Akkus unter 11 V auf längere Zeit als 12 Minuten fällt (3 Tests des Akkus), dann signalisiert das Modul die Störung des Akkumulators. Nachdem die Spannung unter ca. 9,5 V fällt, wird der Akku abgeschaltet.

Klemmenbeschreibung:
Z1...Z8 – Linien.
COM – Masse.
TMP – Eingang des Sabotagekreises des Moduls (NC) – wenn nicht benutzt, soll mit der Masse kurzgeschlossen werden.
CLK – Uhr.
DTA – Daten.
+12V – Stromversorgungsausgang. An den Ausgang sollen die Module angeschlossen werden, die die Gleichspannungsversorgung 12 V benötigen. Der gesamte Strom verbraucht durch die Module, die vom Erweiterungsmodul aus gespeist sind, und der Akkuladestrom können nicht die Leistung des Netzteils überschreiten.
AC – Stromversorgungseingang (benötigt den Transformator: 18 V AC, 40 VA).

DIE DIP-SCHALTER

Zur Einstellung der Adresse dienen die Schalter von 1 bis 5. Diese Adresse muss sich von den Adressen der sonstigen an den Kommunikationsbus der Alarmzentrale angeschlossen Module unterscheiden. Beim Betrieb mit VERSA Zentrale muss die Adresse aus dem Bereich von 12 (0Ch) bis 14 (0Eh) eingestellt werden. Um die Adresse des Moduls zu bestimmen, addieren Sie die an den einzelnen DIP- Schaltern eingestellten Werte gem. Tabelle.

Nummer des Schalters	1	2	3	4	5
Zahlenwert*	1	2	4	8	16

*für den Schalter in ON- Stellung

Stellen Sie die Schalter 6 und 7 auf OFF ein.

Der Schalter 8 bestimmt, wie das Modul von der Zentrale identifiziert wird:

OFF – CA-64 EPS. Das Modul bedient keine Rollladen- und Erschütterungsmelder. Programmieren der Widerstandswerte ist nicht zugänglich.
ON – CA-64 EPSi. Das Modul bedient die Rollladen- und Erschütterungsmelder. Programmieren der Widerstandswerte ist zugänglich (vergewissern Sie sich, dass ein richtiger Widerstandswert einprogrammiert ist).

Für die Zentralen CA-64 und INTEGRA mit der Firmwareversion 1.04 oder früher muss der Schalter 8 auf OFF eingestellt werden. Diese Zentralen sind mit dem Modul CA-64 EPSi nicht kompatibel.

Die Konformitätserklärung kann unter folgender Adresse gefunden werden: www.satel.eu/ce

RU

Модуль расширения зон CA-64 EPS совместим с приемно-контрольными приборами CA-64, INTEGRA и VERSA. Руководство распространяется на модуль расширения с версией печатной платы 2.3 и микропрограммой версии 4.00 (или более поздней).

СВОЙСТВА

- 8 программируемых зон:
  - поддержка извещателей NO и NC, а также извещателей движения рольставни и вибрационных извещателей;
  - поддержка шлейфов типа EOL и 2EOL.
- Программируемое значение оконечных резисторов.
- Дополнительный тамперный вход типа NC.
- Импульсный блок питания 1,2 А.

РИСУНОК 1. Вид платы электроники модуля расширения.
1. DIP-переключатели (см.: DIP-ПЕРЕКЛЮЧАТЕЛИ).
2. светодиод STATUS:
   - мигает – обмен данными с ПКП;
   - горит – нет связи с ПКП.
3. штырьки для установки тока зарядки аккумулятора:
   - штырьки замкнуты – 350 мА;
   - штырьки разомкнуты – 700 мА.
4. провода для подключения аккумулятора (герметичный свинцово-кислотный аккумулятор 12 V). В случае падения напряжения аккумулятора ниже 11 В на время более 12 минут (3 теста состояния аккумулятора), модуль сигнализирует аварию аккумулятора. После падения напряжения ниже 9,5 В аккумулятор будет автоматически отключен.

Описание клемм:
Z1...Z8 – зоны.
COM – масса.
TMP – вход тамперного шлейфа модуля (NC) – если он не используется, должен быть замкнут на массу.
CLK – clock.
DTA – данные.
+12V – выход питания. К выходу можно подключить устройства, требующие постоянного напряжения питания 12 В. Сумма токов, потребляемых всеми устройствами и тока зарядки аккумулятора не должна превышать максимального тока нагрузки блока питания.
AC – вход питания (требуется трансформатор: 18 В AC, 40 ВА).

DIP-ПЕРЕКЛЮЧАТЕЛИ

Переключатели 1-5 предназначены для установки адреса. Адрес должен отличаться от адресов остальных модулей, подключенных к шине ПКП. В случае ПКП VERSA установленный адрес должен быть в диапазоне от 12 (0Ch) до 14 (0Eh). Чтобы определить адрес модуля расширения необходимо сложить значения, установленные на отдельных переключателях, согласно таблице.

Номер переключателя	1	2	3	4	5
Числовое значение*	1	2	4	8	16

*для переключателя в положении ON

Переключатели 6 и 7 должны быть установлены в положение OFF.

Переключатель 8 позволяет определить, как ПКП будет идентифицировать модуль:

OFF – CA-64 EPS. Модуль расширения не поддерживает извещателей движения рольставни и вибрационных извещателей. Установка величины активного сопротивления оконечных резисторов является недоступной.
ON – CA-64 EPSi. Модуль расширения поддерживает извещатели движения рольставни и вибрационные извещатели. Величина активного сопротивления оконечных резисторов программируется (следует убедиться в том, что запрограммированное значение является соответствующим).

Переключатель 8 должен быть установлен в положение OFF в случае ПКП CA-64 и ПКП INTEGRA с микропрограммой версии 1.04 или более ранней. Эти ПКП не поддерживают модуль расширения CA-64 EPSi.

Декларации соответствия находятся на сайте www.satel.eu/ce

UA

Розширювач зон CA-64 EPS підтримує прилади приймально-контрольні (ППК) CA-64, INTEGRA і VERSA. Інструкція стосується розширювача з платою електроніки 2.3 і версією мікропрограми 4.00 (або новішою).

ВЛАСТИВОСТІ

- 8 програмованих зон:
  - підтримка сповіщувачів NO і NC, а також сповіщувачів руху ролет і вібраційних сповіщувачів;
  - підтримка шлейфів типу EOL і 2EOL.
- Програмоване значення кінцевих резисторів.
- Додатковий тамперний вхід типу NC.
- Імпульсний блок живлення 1,2 А.

МАЛЮНОК 1. Вигляд плати електроніки розширювача.
1. DIP-перемикачі (див.: DIP-ПЕРЕМИКАЧІ).
2. світлодіод STATUS:
   - мерехтить – обмін даними з ППК;
   - світиться– відсутній зв'язок з ППК.
3. штирки для встановлення струму зарядки акумулятора:
   - штирки замкнуті – 350 мА;
   - штирки розімкнуті – 700 мА.
4. проводи для під'єднання акумулятора (герметичний свинцево-кислотний акумулятор 12 В). Якщо напруга акумулятора є нижчою 11 В протягом проміжку часу, який перевищує 12 хвилин (3 тести акумулятора), розширювач сигналізуватиме аварію акумулятора. Після падіння напруги нижче 9,5 В акумулятор буде автоматично від'єднаний.

Опис клем:
Z1...Z8 – зони.
COM – маса.
TMP – вхід тамперного шлейфу модуля (NC) – якщо він не використовується, то має бути замкнутим на масу.
CLK – годинник.
DTA – дані.
+12V – вихід живлення. До виходу можна під'єднати прилади, які вимагають постійної напруги живлення 12 В. Сума струмів, які споживаються усіма приладами і струму зарядки акумулятора не має перевищувати максимального струму навантаження блоку живлення.
AC – вхід живлення (необхідний трансформатор: 18 В AC, 40 ВА).

ДИП-ПЕРЕМИКАЧІ

Перемикачі 1-5 призначені для встановлення адреси. Адреса має відрізнятись від адрес інших модулів, під'єднаних до шини ППК. Для ППК VERSA встановлена адреса має бути з проміжку від 12 (0Ch) до 14 (0Eh). Для визначення адреси розширювача, слід додати значення, встановлені на окремих перемикачах, згідно таблиці.

Номер перемикача	1	2	3	4	5
Числове значення*	1	2	4	8	16

*для перемикача у положенні ON

Перемикачі 6 і 7 мають бути встановлені у положенні OFF.

Перемикач 8 дозволяє визначити, яким чином ППК ідентифікуватиме розширювач:

OFF – CA-64 EPS. Розширювач не підтримує сповіщувачі руху ролет і вібраційні сповіщувачі. Налаштування значення активного опору кінцевих резисторів є недоступним.
ON – CA-64 EPSi. Розширювач підтримує сповіщувачі руху ролет і вібраційні сповіщувачі. Можна налаштувати значення активного опору кінцевих резисторів (слід перевірити, чи запрограмоване значення є відповідним).

Перемикач 8 має бути встановлений у положенні OFF для ППК CA-64 і ППК INTEGRA з версією мікропрограми 1.04 або більш ранньою. Ці ППК не підтримують розширювач CA-64 EPSi.

Декларації відповідності знаходяться на сайті www.satel.eu/ce

FR

Le module d'extension de zones CA-64 EPS fonctionne avec les centrales d'alarme CA-64, INTEGRA et VERSA. Le manuel d'instruction s'applique au module d'extension avec la version d'électronique 2.3 et du logiciel 4.00 (ou plus récent).

CARACTÉRISTIQUES

- 8 zones :
  - gestion de détecteurs de type NO et NF, de détecteurs pour volets roulants et de vibration ;
  - gestion de configurations FDL simple et FDL double.
- Valeur programmable de résistances de fin de ligne.
- Entrée d'autoprotection supplémentaire de type NF.
- Alimentation à découpage 1,2 A.

FIGURE 1. Vue de la carte électronique du module d'extension.
1. kit de micro-interrupteurs de type DIP-switch (voir : chapitre INTERRUPTEURS DIP-SWITCH).
2. voyant LED STATUS :
   - allumé – communication avec la centrale ;
   - clignote – pas de communication avec la centrale d'alarme ;
3. broches pour régler le courant de charge de la batterie :
   - broches fermées – 350 mA ;
   - broches ouvertes – 700 mA ;
4. fils de raccordement de la batterie (batterie plomb-acide étanche 12 V). Si la tension de la batterie descend au-dessous de 11 V pour plus de 12 minutes (3 tests de la batterie), le module d'extension signale une panne de batterie. Lorsque la tension chute à env. 9,5 V, la batterie sera déconnectée.

Description de bornes :
Z1...Z8 – zones.
COM – masse.
TMP – entrée du circuit anti-sabotage du module d'extension (NF) – si elle n'est pas utilisée, elle doit être court-circuitée à la masse.
CLK – horloge.
DTA – données.
+12V – sortie d'alimentation. Un dispositif nécessitant l'alimentation de 12 V peut être connecté à cette sortie. Le total des courants consommés par des dispositifs alimentés par le module d'extension et du courant de charge de la batterie ne doit pas dépasser le rendement du bloc d'alimentation.
AC – entrée d'alimentation (transformateur requis : 18 V AC, 40 VA).

MICRO-INTERRUPTEURS DE TYPE DIP-SWITCH

Les interrupteurs de 1 à 5 servent à régler une adresse. Cette adresse doit être différente de celles des autres modules connectés au bus de communication de la centrale d'alarme. En cas de fonctionnement avec la centrale d'alarme VERSA, l'adresse à partir de 12 (0Ch) à 14 (0Eh) doit être configurée. Afin de définir l'adresse du module d'extension, additionnez les valeurs réglées sur les micro-interrupteurs selon le tableau.

Numéro de l'interrupteur	1	2	3	4	5
Valeur numérique*	1	2	4	8	16

*pour l'interrupteur en position ON

Les micro-interrupteurs 6 et 7 doivent être en positon OFF.

L'interrupteur 8 permet de définir le mode d'identification du module d'extension :

OFF – CA-64 EPS. Le module d'extension ne gère pas de détecteurs de vibration et ceux pour volet roulant. La programmation des valeurs de résistances de fin de ligne n'est pas disponible.
ON – CA-64 EPSi. Le module d'extension gère des détecteurs de vibration et ceux pour volet roulant. La programmation des valeurs de résistances de fin de ligne est disponible (assurez-vous qu'une valeur des résistances appropriée est programmée).

Le micro-interrupteur 8 doit être en position OFF pour la centrale CA-64 et les centrales INTEGRA avec le logiciel jusqu'en version 1.04 incluse. Ces centrales ne gèrent pas le module d'extension CA-64 EPSi.

La déclaration de conformité peut être consultée sur le site : www.satel.eu/ce

NL

De CA-64 EPS zone-uitbreiding is ontwikkeld om met de Integra en Versa series alarmsystemen samen te werken. Deze handleiding refereert naar uitbreidingsmodules met elektronische versie 2.3 en firmware versie 4.00 (of nieuwer).

EIGENSCHAPPEN

- 8 Programmeerbare zones:
  - Ondersteuning voor NO en NC type detectoren, als ook de roller shutter beweging detectoren en tril detectoren;
  - Ondersteuning voor één EOL en twee EOL.
- Programmeerbare end-of-line weerstandswarde.
- Additionele sabotage ingang, NC type.
- 1.2 A geschakelde voeding.

FIGUUR 1. Aanzicht van de elektronische print.
1. DIP-switches (zie: DIP-SWITCHES).
2. STATUS LED:
   - Knipperend = Data uitwisseling met het systeem;
   - AAN = Geen data uitwisseling met het systeem
3. Jumper voor het instellen van de accu laadspanning:
   - Jumper kortgesloten = 350 mA
   - Jumper geopend = 700 mA
4. Bekabeling voor het aansluiten van de accu (12 V Lood Accu). Indien de accu voltage onder de 11 V valt voor een periode langer dan 12 minuten (3 accu testen), zal de uitbreiding een Lage accu storing genereren. Indien het voltage onder de 9.5 V komt, zal de accu worden ontkoppeld.

Beschrijving van de aansluitingen:
Z1...Z8 – Zones.
COM – Common ground.
TMP – Uitbreiding sabotage circuit ingang (NC). - Indien niet gebruikt, sluit deze kort met de common.
CLK – Clock.
DTA – Data.
+12V – Voedingsuitgang. Een apparaat welke 12 V DC voeding benodigd heeft kan hier op worden aangesloten. Let op dat de som van het maximale verbruik van de aangesloten apparaten en de accu laad capaciteit niet de voedings uitgangsvermogen mag worden overschreden.
AC – Voedingsingang (benodigde transformator: 18 V AC, 40 VA).

DIP-SWITCH SCHAKELAARS

Gebruik de DIP-switch schakelaars 1 tot 5 om een individueel adres instellen voor het apparaat. Dit adres dient verschilend te zijn t.o.v. de modules die ook aangesloten zijn op de uitbreidingsbus. Indien de uitbreiding gebruikt wordt met de VERSA alarmcentrale kan het bereik van het adres ingesteld worden als 12 (0Ch) tot 14 (0Eh) Om het uitbreidingsadres te bepalen, telt u de nummers ingesteld op de specifieke DIP-switch schakelaars bij elkaar op, volgens Tabel.

DIP-switch nummer	1	2	3	4	5
Numerieke waarde*	1	2	4	8	16

*voor schakelaar in de ON positie

De Schakelaars 6 en 7 moeten ingesteld staan op de OFF positie.

Gebruik schakelaar 8 om te definiëren hoe de uitbreiding in het systeem geïdentificeerd wordt door het systeem:

OFF – CA-64 EPS. De uitbreiding zal geïdentificeerd worden als een CA-64 EPS. Deze ondersteund tevens de Roller Shutter detectoren en Tril Detectoren, maar de programmering van vrij te programmeren weerstandswaarden is niet beschikbaar.
ON – CA-64 EPSi. De uitbreiding zal geïdentificeerd worden als een CA-64 EPSi bij Integra systemen met firmware versie 1.05 of later als ook de Versa Alarmsystemen. Deze ondersteund tevens de Roller Shutter detectoren en Tril Detectoren, En de programmering van vrij te programmeren weerstandswaarden voor EOL en 2EOL is beschikbaar. (zorg er voor dat de juiste weerstandwaarde wordt geprogrammeerd)

De schakelaar 8 moet op de OFF positie worden ingesteld voor de INTEGRA series met firmware tot en met versie 1.04. Deze ondersteunen geen CA-64 EPSi uitbreiding.

De overeenstemmingsverklaring is beschikbaar op www.satel.eu/ce

IT

L'espansione di ingressi CA-64 EPS, si interfaccia con le centrali di allarme CA-64, INTEGRA e VERSA. Il presente manuale si riferisce all'espansione con elettronica di versione 2.3 e firmware di versione 4.00 (oppure superiore).

CARATTERISTICHE

- 8 ingressi programmabili:
  - gestione dei rilevatori di tipo NO e NC e dei rilevatori a fune e di vibrazione;
  - gestione delle configurazioni EOL e 2EOL.
- Valori resistenze di bilanciamento programmabili.
- Ingresso aggiuntivi anti-manomissione di tipo NC.
- Alimentatore switching da 1,2 A.

DISEGNO 1. Vista della scheda elettronica dell'espansione.
1. gruppo di microinterruttori di tipo DIP-switch (vedi: MICROINTERRUTTORI DI TIPO DIP-SWITCH).
2. stato del LED:
   - lampeggiante – scambio dati con la centrale;
   - acceso – assenza di comunicazione con la centrale.
3. pin per la regolazione della corrente di carica della batteria:
   - pin chiusi – 350 mA;
   - pin aperti – 700 mA.
4. cavi per il collegamento della batteria (accumulatore al piombo sigillato da 12 V). Se la tensione della batteria cade al di sotto degli 11 V, per un periodo superiore di 12 minuti (3 test della batteria), l'espansione segnala l'avaria della batteria. All'abbassamento della tensione a circa 9,5 V, la batteria viene scollegata.

Descrizione delle morsetteria:
Z1...Z8 – ingressi.
COM – massa.
TMP – ingresso del circuito anti-manomissione del modulo (NC) – nel caso in cui non venga utilizzato, deve essere cortocircuitato a massa.
CLK – clock.
DTA – dati.
+12V – uscita di alimentazione. All'uscita può essere collegata un'apparecchiatura che richieda alimentazione continua a 12 Vcc. La somma delle correnti assorbita dalle apparecchiature collegate all'espansione e della corrente di carico della batteria, non deve superare la capacità della batteria.
AC – ingresso dell'alimentazione (richiede un trasformatore da 18 V AC, 40 VA).

MICROINTERRUTTORI DI TIPO DIP-SWITCH

I microinterruttori 1-5, servono per la definizione dell'indirizzo. Questo indirizzo, deve essere diverso da quello degli altri moduli collegati al bus di comunicazione della centrale di allarme. In caso di interfacciamento con la centrale VERSA, deve essere definito un indirizzo compreso nell'intervallo tra 12 (0Ch) e 14 (0Eh). Allo scopo di programmare l'indirizzo dell'espansione, occorre sommare tra di loro i valori regolati sui singoli dip-switch, secondo quanto mostrato dalla tabella.

Numero del dip-switch	1	2	3	4	5
Valore numerico*	1	2	4	8	16

*per switch in posizione ON

I dip-switch 6 e 7, devono essere regolati sulla posizione OFF.

Il dip-switch 8, rende possibile definire il modo nel quale l'espansione verrà identificata da parte della centrale:

OFF – CA-64 EPS. L'espansione non si interfaccia con il rilevatore a fune e di vibrazione. La programmazione del valore delle resistenze di bilanciamento non è disponibile.
ON – CA-64 EPSi. L'espansione si interfaccia con il rilevatore a fune e di vibrazione. La programmazione del valore delle resistenze di bilanciamento è disponibile (occorre assicurarsi, che venga programmato un valore adeguato).

Il dip-switch 8 deve trovarsi in posizione OFF, per la centrale CA-64 e la centrale INTEGRA con firmware fino alla versione 1.04 compresa. Queste centrali non gestiscono l'espansione CA-64 EPSi.

La dichiarazione di conformità può essere consultata sul sito: www.satel.eu/ce

ES

El módulo de ampliación de zonas CA-64 EPS puede operar con las centrales de alarmas CA-64, INTEGRA y VERSA. El presente manual es aplicable al módulo de ampliación con la versión de electrónica 2.3 y firmware 4.00 (o bien posterior).

PROPIEDADES

- 8 zonas programables:
  - gestión de detectores tipo NA y NC y detectores de vibración y de persiana;
  - gestión de configuración EOL y 2EOL.
- Programación del valor de resistencias fin de línea
- Entrada de sabotaje adicional, tipo NC.
- Fuente de alimentación conmutada 1,2 A.

FIGURA 1. Vista de la placa electrónica del módulo de ampliación.
1. conjunto de microconmutadores tipo DIP-switch (ver: MICROCONMUTADORES TIPO DIP-SWITCH).
2. LED STATUS:
   - parpadeante – intercambio de datos con la central;
   - encendido – falta de comunicación con la central de alarmas.
3. pins para ajustar la corriente de carga de fuente de alimentación:
   - pins cerrados – 350 mA;
   - pins abiertos – 700 mA.
4. conductores para conectar la fuente de alimentación (batería de ácido de plomo sellada 12 V). Si la tensión de la batería desciende por debajo de 11 V durante un tiempo superior a 12 minutos (3 pruebas de batería), el módulo de ampliación indicará la avería de la batería. Después del descenso de la tensión hasta aprox. 9,5 V, la batería se desconectará.

Descripción de los contactos:
Z1...Z8 – zonas.
COM – masa.
TMP – entrada de circuito antisabotaje del módulo (NC) – si ninguna protección antisabotaje está conectada con este terminal, debe ser conectada a masa.
CLK – reloj.
DTA – datos.
+12V – salida de alimentación. Con la salida debe conectarse un dispositivo que requiere la alimentación 12 Vcc. La suma de corrientes consumidas por el dispositivo alimentado desde el módulo de ampliación y la corriente de carga de la batería no debe superar el rendimiento de la batería.
AC – entrada de alimentación (transformador requerido: 18 V AC, 40 VA).

MICROCONMUTADORES TIPO DIP-SWITCH

Los conmutadores 1 a 5 sirven para fijar la dirección. La dirección debe diferenciarse de la dirección de otros módulos conectados al bus de la central de alarmas. En caso de funcionamiento con la central de alarma VERSA, debe ser fijada la dirección del intervalo de 12 (0Ch) a 14 (0Eh). Para determinar la dirección del módulo de ampliación, sume los valores fijados en los respectivos microconmutadores como se indica más adelante en la tabla.

Número del conmutador	1	2	3	4	5
Valor numérico*	1	2	4	8	16

*para el conmutador en posición ON

Los conmutadores 6 y 7 tienen que ser fijados en posición OFF.

El conmutador 8 permite definir cómo la central de alarma identificará el módulo de ampliación:

OFF – CA-64 EPS. El módulo de ampliación no soporta los detectores de persianas y de vibración. La programación de los valores de resistencias fin de línea no está disponible.
ON – CA-64 EPSi. El módulo de ampliación soporta los detectores de persianas y de vibración. Es posible programar los valores de resistencias fin de línea (asegúrese de que un valor de resistencias adecuado está programado).

El conmutador 8 tiene ser fijado en posición OFF para las centrales de alarma INTEGRA y CA 64 con la versión del firmware hasta 1.04 incluida. Estas centrales de alarma no gestionan el módulo de ampliación CA-64 EPSi.

Pueden consultar la declaración de conformidad en www.satel.eu/ce

CZ

Expandér CA-64 EPS je zařízení určené pro připojení k zabezpečovacím ústřednám CA-64, INTEGRA a VERSA. Tento manuál se vztahuje k expandéru s verzí desky 2.3 a verzí firmware 4.00 (nebo novější).

VLASTNOSTI

- 8 programovatelných zón:
  - podpora pro NO a NC typy detektorů, dále také pro roletové pohybové detektory a vibrační detektory;
  - podpora jednoduchého EOL a dvojitého EOL vyvážení.
- Nastavitelné hodnoty vyvažovacích odporů.
- Přídavný vstup pro tamper, NC typ.
- Integrovaný pulzní spínaný zdroj 1,2 A

OBRÁZEK 1. Pohled na desku elektroniky expandéru.
1. sada DIP-přepínačů (viz: DIP-přepínače).
2. STAV LED:
   - blikání – probíhá výměna dat s ústřednou;
   - svítí – nepróbíhá komunikace s ústřednou.
3. piny pro nastavení dobíjecího proudu
   - piny propojeny – 350 mA
   - piny rozpojeny – 700 mA
4. vodiče pro připojení akumulátoru (12 V akumulátor). Pokud napětí na akumulátoru klesne pod 11 V na dobu delší než 12 minut (3 testy akumulátoru), expandér nahlásí poruchu akumulátoru. Pokud napětí klesne pod 9,5V dojde k odpojení akumulátoru.

Popis svorek:
Z1...Z8 – zóny.
COM – společná zem.
TMP – detekce narušení tamper smyčky (NC) – pokud není použit tamper kontakt, propojte ji se společnou zemí.
CLK – hodinový impulz.
DTA – data.
+12V – napájecí výstup. Na tento výstup lze připojit zařízení vyžadující napětí 12 V DC. Součet odebíraného proudu z tohoto výstupu a proudu pro dobíjení akumulátoru nesmí přesáhnout kapacitu zdroje.
AC – vstup napájení (vyžadován transformátor: 18 V AC, 40 VA).

DIP-PŘEPÍNAČE

Pro nastavení adres slouží DIP přepínače 1-5. Adresa modulu musí být rozdílná od dalších adres modulů připojených na jednu sběrnici zabezpečovací ústředny. Při připojení expandéru k ústředně VERSA, musíte nastavit adresy v rozsahu od 12 (0Ch) do 14 (0Eh). Pro nastavení příslušných hodnot adres, sečtěte váhu jednotlivých DIP přepínačů podle tabulky.

Číslo DIP-přepínače	1	2	3	4	5
Numerická hodnota*	1	2	4	8	16

*pro přepínač v pozici ON

Přepínače 6 a 7 musí být v pozici OFF.

Pozici přepínače číslo 8 se určuje způsob, jakým je expandér identifikován ústřednou:

OFF – CA-64 EPS. V tomto režimu není podporována možnost nastavení hodnot vyvažovacích odporů v zakončení EOL nebo 2EOL ani není podpora roletových detektorů.
ON – CA-64 EPSi. V tomto režimu je aktivována podpora roletových a vibračních detektorů, a možnost nastavení hodnot vyvažovacích odporů (ujistěte se, zda máte nastaveny správné hodnoty odporů).

Přepínač č. 8 musí být v poloze OFF u ústředny CA-64 a ústředen INTEGRA do programové verze 1.04. Tyto ústředny nepodporují expandéry CA-64 EPSi.

Prohlášení o shodě je k dispozici na www.satel.eu/ce

SATEL sp. z o.o.
ul. Schuberta 79; 80-172 Gdansk, POLAND
tel. +48 58 320 94 00; info@satel.pl; www.satel.eu

SK

Expandér vstupov CA-64 E spolupracuje so zabezpečovacími ústredňami CA-64, INTEGRA a VERSA. Príručka sa týka expandéra s verziou elektroniky 2.3 a s programovou verziou 4.00 (alebo novšou).

VLASTNOSTI

- 8 programovateľných vstupov:
  - obsluha detektorov typu NO, NC, vibračných detektorov a detektorov roliet;
  - obsluha konfigurácie EOL a 2EOL.
- Programovateľná hodnota vyvažovacích rezistorov.
- Dodatočný sabotážny vstup typu NC.
- Pulzný zdroj 1,2 A.

OBRÁZOK 1. Pohľad na dosku elektroniky expandéra.
1. mikroprepínače typu DIP-switch (pozri: MIKROPREPÍNAČE TYPU DIP-SWITCH).
2. LED-ka STATUS:
   - bliká – výmena údajov s ústredňou;
   - svieti – bez komunikác

PL

RYSUNEK 2. Przykłady ustawienia adresu (adres 14 (0Eh) jest jednym z adresów wymaganych przy współpracy z centralami z serii VERSA).

RYSUNEK 3. Podłączenie zasilania.

MONTAŻ I URUCHOMIENIE

⚠ **Wszystkie połączenia elektryczne należy wykonywać przy wyłączonym zasilaniu.
Nie wolno podłączać do jednego transformatora dwóch urządzeń z zasilaczem.
Przed podłączeniem transformatora do obwodu 230 V AC, należy wyłączyć w tym obwodzie napięcie.
Nie należy podłączać do ekspandera rozładowanego akumulatora (napięcie na zaciskach akumulatora bez podłączonego obciążenia niższe od 11 V).**

Ekspander przeznaczony jest do instalowania w pomieszczeniach zamkniętych o normalnej wilgotności powietrza. Do wykonania połączeń elektrycznych zaleca się stosowanie typowego nieekranowanego kabla prostego (nie zaleca się używania kabla typu „skrętka").

1. Umocować płytkę ekspandera w obudowie.
2. Przy pomocy mikroprzełączników typu DIP-switch ustawić odpowiedni adres ekspandera oraz określić, jak ma on zostać zidentyfikowany.
3. Zaciski CLK, DTA i COM podłączyć przewodami do odpowiednich zacisków magistrali komunikacyjnej centrali alarmowej (patrz: instrukcja instalatora centrali alarmowej). Przewody muszą być prowadzone w jednym kablu.
4. Do zacisków TMP i COM podłączyć przewody styku sabotażowego obudowy (albo zacisk TMP zewrzeć z zaciskiem COM).
5. Podłączyć przewody czujek (opis podłączenia znajduje się w instrukcji instalatora centrali alarmowej).
6. Uzwojenie pierwotne transformatora podłączyć do obwodu 230 V AC. Należy wybrać obwód chroniony odpowiednim zabezpieczeniem, w którym napięcie jest stale obecne (przed podłączeniem transformatora napięcie musi zostać wyłączone).
7. Do zacisków AC ekspandera podłączyć uzwojenie wtórne transformatora.
8. Przy pomocy zworki określić prąd ładowania akumulatora (350 mA albo 700 mA).
9. Podłączyć akumulator do dedykowanych przewodów ekspandera (plus do czerwonego, minus do czarnego). Ekspander nie uruchomi się po podłączeniu samego akumulatora. Akumulator zapewnia zasilanie na wypadek awarii zasilania AC.
10. Włączyć zasilanie w obwodzie 230 V AC.
11. Uruchomić w centrali alarmowej funkcję identyfikacji. Po zakończeniu identyfikacji wejścia otrzymają odpowiednie numery w systemie alarmowym (zasady numeracji wejść opisane są w instrukcji centrali alarmowej).

Uwaga: Jeżeli konieczne jest wyłączenie zasilania ekspandera, należy wyłączyć kolejno zasilanie AC i akumulator. Ponowne włączenie zasilania powinno odbyć się zgodnie z opisaną wyżej kolejnością.

DANE TECHNICZNE

Liczba wejść programowalnych	8
Napięcie zasilania	18 V AC ±10%, 50-60 Hz
Zalecany typ transformatora	TR40VA (40 VA / 18 V AC)
Wydajność prądowa zasilacza	1,2 A
Pobór prądu z sieci 230V – w stanie gotowości	50 mA
Pobór prądu z sieci 230V – maksymalny	220 mA
Pobór prądu z akumulatora – w stanie gotowości	70 mA
Pobór prądu z akumulatora – maksymalny	100 mA
Napięcie zgłoszenia awarii akumulatora	11 V ±10%
Napięcie odcięcia akumulatora	9,5 V ±10%
Prąd ładowania akumulatora (przełączany)	350 mA / 700 mA
Zakres napięcia wyjściowego zasilacza	9,5…13,8 V DC
Spełniane normy	EN 50130-4, EN 50130-5, EN 50131-1, EN 50131-3, EN 50131-6
Stopień zabezpieczenia wg EN 50131	Grade 2
Klasa środowiskowa wg EN50130-5	II
Zakres temperatur pracy	-10°C…+55°C
Maksymalna wilgotność	93±3%
Wymiary płytki elektroniki	140 x 68 mm
Masa	131 g

EN

FIGURE 2. Examples of address setting (address 14 (0Eh) is one of the addresses required for interaction with the VERSA series control panels).

FIGURE 3. Connecting power supply.

INSTALLATION AND START-UP

⚠ **Disconnect power before making any electrical connections.
Never connect two devices with a power supply unit to one transformer.
Before connecting the transformer to a 230 V AC circuit, make sure the circuit is de-energized.
Never connect a discharged battery to the expander (when the voltage across battery terminals without a load connected is lower than 11 V).**

The expander should be installed indoors, in spaces with normal humidity of air. The connections should be made with the typical unscreened straight-through cable (using the „twisted pair" type of cable is not recommended).

1. Fasten the expander board in the enclosure.
2. Using the DIP-switches, set the suitable expander address and define how it is to be identified.
3. Wire the CLK, DTA and COM terminals to the corresponding terminals of the control panel communication bus (see: installer manual for alarm control panel). The wires must be run in one cable.
4. Wire the enclosure tamper contact to the TMP and COM terminals (or short the TMP terminal to the COM terminal).
5. Complete the zone wiring (for wiring description refer to the alarm control panel installer manual).
6. Connect the transformer primary winding to a 230 V AC circuit. Make sure the selected circuit is protected by a suitable safeguard and remains energized at all times (de-energize the circuit before connecting the transformer).
7. Connect the transformer secondary winding to the expander AC terminals.
8. Using the jumper, set up the battery charging current (350 mA or 700 mA).
9. Connect the battery to the dedicated leads (positive terminal to RED lead, negative terminal to BLACK lead). The expander will not start after connecting the battery alone. The battery provide backup power in the event of an AC power failure.
10. Energize the 230 V AC circuit.
11. Start the identification function in the control panel. When the identification is completed, the zones will be assigned respective numbers in the alarm system (zone numeration rules are described in the alarm control panel manual).

Note: If it is necessary to disconnect power supply from the expander, disconnect the mains first and the battery after that. To re-connect power supply, follow the procedure described above.

SPECIFICATIONS

Number of programmable zones	8
Supply voltage	18 V AC ±10%, 50-60 Hz
Recommended transformer type	TR40VA (40 VA / 18 V AC)
Power supply output current	1.2 A
Current consumption from 230 V mains – standby	50 mA
Current consumption from 230 V mains – maximum	220 mA
Current consumption from battery – standby	70 mA
Current consumption from battery – maximum	100 mA
Battery failure voltage threshold	11 V ±10%
Battery cut-off voltage	9.5 V ±10%
Battery charging current (switch-over)	350 mA / 700 mA
Power supply output voltage range	9.5…13.8 V DC
Complies with standards	EN 50130-4, EN 50130-5, EN 50131-1, EN 50131-3, EN 50131-6
Security grade according to EN50131	Grade 2
Environmental class according to EN50130-5	II
Operating temperature range	-10°C…+55°C
Maximum humidity	93 ±3%
Dimensions of electronics board	140 x 68 mm
Weight	131 g

DE

ABBILDUNG 2. Beispiele der Adresseinstellung (die Adresse 14 (0Eh) ist eine der Adressen, die beim Betrieb mit VERSA Zentralen benötigt sind).

ABBILDUNG 3. Anschluss der Stromversorgung.

MONTAGE UND INBETRIEBNAHME

⚠ **Alle elektrischen Installationen bei abgeschalteter Stromversorgung durchführen.
Es ist nicht erlaubt, zwei Module mit Netzteilen an einen Transformator anzuschließen.
Bevor man den Transformator an den Speisestromkreis 230 V AC anschließt, ist in diesem Stromkreis die Spannung abzuschalten.
Es ist nicht erlaubt, einen entladenen Akku an den Transformator anzuschließen (Spannung des Akkus ohne Belastung unter 11 V).**

Das Erweiterungsmodul ist für die Montage in Innenräumen mit normaler Luftfeuchtigkeit vorgesehen. Für Ausführung elektrischer Verbindungen wird das ungeschirmte Standardkabel empfohlen (es wird nicht empfohlen, verdrilltes Kabel zu verwenden).

1. Platine des Moduls im Gehäuse montieren.
2. Mit Hilfe der DIP-Schalter entsprechende Adresse des Moduls einstellen und bestimmen, wie das Modul identifiziert werden soll.
3. Die Klemmen CLK, DTA und COM mit den Kabeln an entsprechende Klemmen des Kommunikationsbusses der Alarmzentrale anschließen (siehe: Anleitung für den Errichter der Alarmzentrale). Die Leitungen in einem Kabel führen.
4. An die Klemmen TMP und COM die Leitungen des Sabotagekontaktes des Gehäuses anschließen (oder TMP mit COM kurzschließen).
5. Die Leitungen der Melder anschließen (die Anschlussweise ist in der Errichteranleitung für die Alarmzentrale beschrieben.
6. Die Primärwicklung des Transformators an den Stromkreis 230 V AC anschließen. Wählen Sie den Stromkreis mit entsprechender Sicherung aus, in welchem die Spannung immer vorhanden ist (vor Anschluss des Transformators soll die Spannung abgeschaltet werden).
7. An die AC Klemmen des Moduls die Sekundärwicklung des Transformators anschließen.
8. Mit Hilfe der Steckbrücke den Ladestrom des Akkus bestimmen (350 mA oder 700 mA).
9. Den Akku an bestimmte Leitungen des Moduls anschließen (Plus an rot, Minus an schwarz). Das Modul wird nicht selbst nach dem Anschluss des Akkus gestartet. Der Akkumulator ist eine Notstromversorgung im Falle des Ausfalls der AC Stromversorgung.
10. Die Stromversorgung im 230 V AC einschalten.
11. Starten Sie in der Alarmzentrale die Funktion der Identifizierung. Nach Beendigung der Identifizierung werden den Linien entsprechende Nummern im Alarmsystem zugewiesen (die Regeln der Nummerierung sind in der Anleitung der Alarmzentrale beschrieben).

Achtung: Ist die Abschaltung der Stromversorgung des Erweiterungsmoduls notwendig, dann soll zuerst die AC Versorgung, und danach der Akkumulator abgeschaltet werden. Um die Stromversorgung wieder einzuschalten, gehen Sie wie oben beschrieben vor.

TECHNISCHE DATEN

Anzahl programmierbarer Linien	8
Spannungsversorgung	18 V AC ±10%, 50-60 Hz
Empfohlener Typ des Transformators	TR40VA (40 VA / 18 V AC)
Stromleistung des Netzteils	1,2 A
Stromaufnahme aus 230 V Netz - im Standby-Modus	50 mA
Stromaufnahme aus 230 V Netz - maximal	220 mA
Stromaufnahme aus dem Akku - im Standby-Modus	70 mA
Stromaufnahme aus dem Akku - maximal	100 mA
Spannung der Akkustörung	11 V ±10%
Sperrspannung des Akkus	9,5 V ±10%
Akkuladestrom (umschaltbar)	350 mA / 700 mA
Ausgangsspannungsbereich des Netzteils	9,5…13,8 V DC
Entspricht den Normen	EN 50130-4, EN 50130-5, EN 50131-1, EN 50131-3, EN 50131-6
Sicherheitsgrad nach EN 50131	Grade 2
Umweltklasse nach EN50130-5	II
Betriebstemperaturbereich	-10°C…+55°C
Max. Feuchtigkeit	93 ±3%
Abmessungen der Platine	140 x 68 mm
Gewicht	131 g

RU

РИСУНОК 2. Примеры установки адреса (адрес 14 (0Eh) является одним из адресов, предназначенных для работы с ПКП серии VERSA).

РИСУНОК 3. Подключение питания.

МОНТАЖ И ЗАПУСК

⚠ **Все электросоединения должны производиться только при отключенном электропитании.
Запрещается подключать к одному трансформатору два устройства с блоком питания.
Перед подключением трансформатора к цепи 220 В АС, выключите напряжение в этой цепи.
Не подключайте к модулю расширения разряженный аккумулятор (напряжение на клеммах аккумулятора при отсутствии нагрузки должно составлять не менее 11 В).**

Модуль расширения предназначен для установки в закрытых помещениях с нормальной влажностью воздуха. Для выполнения подключений рекомендуется использовать простой неэкранированный кабель (не рекомендуется использовать витую пару).

1. Установите плату модуля расширения в корпус.
2. С помощью DIP-переключателей назначьте соответствующий адрес модуля расширения и определите способ идентификации модуля в системе.
3. Клеммы CLK, DTA и COM подключите к шине ПКП (см.: руководство по установке ПКП). Провода должны подводиться в одном кабеле.
4. К клеммам TMP и COM подключите провода тамперного контакта корпуса (или клемму TMP замкните на клемму COM).
5. Подключите извещатели (описание подключения находится в руководстве по установке ПКП).
6. Первичную обмотку трансформатора подключите к цепи 220 В АС. Следует выбрать цепь, защищенную соответствующим предохранителем, постоянно находящуюся под напряжением (перед подключением трансформатора напряжение должно быть выключено).
7. Клеммы AC модуля расширения подключите к вторичной обмотке трансформатора.
8. С помощью перемычки определите ток зарядки аккумулятора (350 мА или 700 мА).
9. Подключите аккумулятор к предназначенным для этой цели проводам модуля расширения (плюс к красному, минус к черному). Модуль расширения не начнет работать сразу при подключении аккумулятора (без подключения сетевого питания). Аккумулятор обеспечивает питание в случае аварии сетевого питания.
10. Включите питание в цепи 220 В АС.
11. Включите в ПКП функцию идентификации. По ее завершении зонам будут назначены соответствующие номера в системе охранной сигнализации (описание нумерации зон находится в руководстве на ПКП).

Примечание: Если необходимо полностью отключить питание модуля расширения, следует отсоединить по очереди сеть и аккумулятор. При повторном включении питания следует соблюдать вышеуказанную очередность.

ТЕХНИЧЕСКИЕ ДАННЫЕ

Количество программируемых зон	8
Напряжение питания	18 В АС ±10%, 50-60 Гц
Рекомендуемый тип трансформатора	TR40VA (40 ВА / 18 В АС)
Эффективный ток блока питания	1,2 А
Потребление тока от сети 220 В - в режиме готовности	50 мА
Потребление тока от сети 220 В - максимальное	220 мА
Потребление тока от аккумулятора - в режиме готовности	70 мА
Потребление тока от аккумулятора - максимальное	100 мА
Напряжение индикации аварии аккумулятора	11 В ±10%
Напряжение отключения аккумулятора	9,5 В ±10%
Ток зарядки аккумулятора (переключаемый)	350 мА / 700 мА
Диапазон выходного напряжения блока питания	9,5…13,8 В DC
Соответствие стандартам	EN 50130-4, EN 50130-5, EN 50131-1, EN 50131-3, EN 50131-6
Класс защиты по EN 50131	Grade 2
Класс среды по EN50130-5	II
Диапазон рабочих температур	-10°C…+55°C
Максимальная влажность воздуха	93 ±3%
Размеры платы электроники	140 x 68 мм
Масса	131 г

UA

МАЛЮНОК 2. Приклади налаштування адреси (адреса 14 (0Eh) є однією з адрес для роботи з ППК VERSA).

МАЛЮНОК 3. Під'єднання живлення.

ВСТАНОВЛЕННЯ І ЗАПУСК

⚠ **Під час виконання усіх електричних з'єднань живлення має бути вимкненим.
Забороняється під'єднувати до одного трансформатора два прилади з блоком живлення.
Перед під'єднанням трансформатора до кола 220 В АС, слід вимкнути напругу у цьому колі.
Не рекомендується під'єднувати до розширювача розряджений акумулятор (напруга на клемах акумулятора при відсутньому навантаженні має складати не менше 11 В).**

Розширювач призначений для встановлення в закритих приміщеннях з нормальною вологістю повітря. Для виконання з'єднань рекомендується використовувати простий неекранований кабель (не рекомендується використовувати кабель типу «вита пара»).

Слід:

1. Закріпити плату розширювача у корпусі.
2. За допомогою DIP-перемикачів призначити відповідну адресу розширювача і визначити спосіб ідентифікації розширювача у системі
3. Клеми CLK, DTA і COM під'єднати за допомогою проводів до відповідних клем комунікаційної шини ППК (див.: інструкція по встановленню ППК). Проводи мають підводитись в одному кабелі.
4. До клем TMP і COM під'єднати проводи від тамперного контакту корпусу (або клему TMP замкнути на масу COM).
5. Під'єднати проводи сповіщувачів (опис під'єднання знаходиться в інструкції по встановленню ППК).
6. Первинну обмотку трансформатора під'єднати до кола 220 В АС. Слід обрати коло, захищене за допомогою відповідного запобіжника, і яке постійно знаходиться під напругою (перед початком під'єднання трансформатора напруга має бути вимкненою).
7. До клем AC розширювача під'єднати вторинну обмотку трансформатора.
8. За допомогою перемички визначити струм зарядки акумулятора (350 мА або 700 мА).
9. Під'єднати акумулятор до спеціальних кабелів розширювача (плюс до червоного, мінус до чорного). При під'єднанні самого акумулятора розширювач не ввімкнеться. Акумулятор забезпечує живлення у випадку аварії мережі живлення АС.
10. Ввімкнути живлення у колі 220 В АС.
11. Ввімкнути у ППК функцію ідентифікації. Після завершення ідентифікації зонам будуть призначені відповідні номери у системі охоронної сигналізації (принцип нумерації зон знаходиться в інструкції ППК).

Увага: У випадку необхідності повного від'єднання живлення розширювача, слід по черзі від'єднати живлення АС і акумулятор. При повторному ввімкненні живлення, слід дотримуватись вищезгаданої послідовності.

ТЕХНІЧНІ ДАНІ

Кількість програмованих зон	8
Напруга живлення	18 В АС ±10%, 50-60 Гц
Рекомендований тип трансформатора	TR40VA (40 ВА / 18 В АС)
Ефективний струм блоку живлення	1,2 А
Споживання струму від мережі 220 В - у режимі готовності	50 мА
Споживання струму від мережі 220 В - максимальне	220 мА
Споживання струму від акумулятора - у режимі готовності	70 мА
Споживання струму від акумулятора - максимальне	100 мА
Напруга індикації аварії акумулятора	11 В ±10%
Напруга від'єднання акумулятора	9,5 В ±10%
Струм зарядки акумулятора (перемикається)	350 мА / 700 мА
Діапазон вихідної напруги блоку живлення	9,5…13,8 В DC
Відповідність стандартам	EN 50130-4, EN 50130-5, EN 50131-1, EN 50131-3, EN 50131-6
Рівень захисту по EN 50131	Grade 2
Клас середовища по EN50130-5	II
Діапазон робочих температур	-10°C…+55°C
Максимальна вологість повітря	93 ±3%
Розміри плати електроніки	140 x 68 мм
Маса	131 г

FR

FIGURE 2. Exemples de réglage de l'adresse (adresse 14 (0Eh) est l'une des adresses nécessaires au fonctionnement avec les centrales de série VERSA).

FIGURE 3. Raccordement de l'alimentation.

INSTALLATION ET MISE EN MARCHE

⚠ **Tous les raccordements électriques doivent être réalisés hors tension. Ne pas brancher deux dispositifs avec bloc d'alimentation à un transformateur. Avant de brancher le transformateur au circuit 230 V AC, mettre ce circuit hors tension. Ne pas raccorder une batterie déchargée au module d'extension (lorsque la tension aux bornes de la batterie sans charge est inférieure à 11 V).**

Le module d'extension est prévu pour être installé à l'intérieur dans les espaces à une humidité normale de l'air. Pour effectuer des raccordements, utilisez un câble de type blindé droit (le câble de type « paire torsadée » n'est pas recommandé).

1. Fixez la carte du module d'extension dans le boîtier.
2. A l'aide des micro-interrupteurs DIP-switch, réglez l'adresse appropriée du module d'extension et déterminez le mode de son identification.
3. Au moyen de câbles, connectez les bornes CLK, DTA et COM aux bornes correspondantes du bus des modules d'extension sur la carte mère de la centrale d'alarme (voir : le manuel d'installation de la centrale d'alarme). Les fils doivent être conduits dans un seul câble.
4. Connectez les câbles du contact d'autoprotection aux bornes TMP et COM (ou fermez la borne TMP avec la borne COM).
5. Connectez les câbles des détecteurs (pour la description de raccordement, consulter le manuel d'installation de la centrale d'alarme).
6. Branchez l'enroulement primaire au circuit 230 V AC. Assurez-vous que le circuit sélectionné est convenablement protégé et reste alimenté en permanence (avant de brancher le transformateur, mettez le circuit hors tension).
7. Branchez l'enroulement secondaire du transformateur aux bornes AC du module d'extension.
8. A l'aide du cavalier, déterminez le courant de charge de la batterie (350 mA ou 700 mA).
9. Raccordez la batterie aux câbles dédiés du module d'extension (plus sur le rouge, moins sur le noir). Le module ne démarre pas après le branchement de la batterie seule. La batterie fournit une alimentation de secours en cas d'une panne de courant.
10. Mettez l'alimentation dans le circuit 230 V AC.
11. Activer la fonction d'identification dans la centrale d'alarme. Lorsque l'identification est achevée, les numéros respectifs du système d'alarme sont affectés aux zones (pour les règles de numérotation de zones, se référer au manuel d'instruction de la centrale d'alarme).

Note : S'il est nécessaire de couper l'alimentation électrique du module d'extension, débranchez successivement l'alimentation AC et la batterie. Pour remettre l'alimentation, suivez la procédure décrite ci-dessus.

SPÉCIFICATIONS TECHNIQUES

Nombre de zones programmables	8
Tension d'alimentation	18 V AC ±10%, 50-60 Hz
Type de transformateur recommandé	TR40VA (40 VA / 18 V AC)
Rendement du courant du bloc d'alimentation	1,2 A
Consommation de courant réseau 230 V – en veille	50 mA
Consommation de courant réseau 230 V – maximum	220 mA
Consommation de courant batterie – en veille	70 mA
Consommation de courant batterie – maximum	100 mA
Seuil de tension de panne de la batterie	11 V ±10%
Tension de coupure de la batterie	9,5 V ±10%
Courant de charge de la batterie (commutée)	350 mA / 700 mA
Fourchette de tension de sortie du bloc d'alimentation	9,5…13,8 V DC
Normes respectées	EN 50130-4, EN 50130-5, EN 50131-1, EN 50131-3, EN 50131-6
Niveau de sécurité selon EN 50131	Grade 2
Classe environnementale selon EN50130-5	II
Températures de fonctionnement	-10°C…+55°C
Humidité maximale	93 ±3%
Dimensions de la carte électronique	140 x 68 mm
Poids	131 g

NL

FIGUUR 2. Voorbeelden van adres instellingen (adres 14 (0Eh) is een van de adressen benodigd voor samenwerking met de VERSA alarmsystemen).

FIGUUR 3. Aansluiten voeding.

INSTALLATIE EN OPSTARTEN

⚠ **Zorg voor de installatie dat de 230 V is uitgeschakeld van het alarmsysteem.
Verbind nooit twee apparaten met voeding aan één transformator.
Koppel de 230 V AC los alvorens de transformator aan te sluiten.
Sluit nooit een ontladen accu aan op de uitbreiding (Indien het voltage lager is als 11 V).**

De uitbreiding dient binnen te worden geïnstalleerd, in ruimtes waar een normale luchtvochtigheid heerst. De verbindingen dienen te worden gemaakt met on-afgeschermde kabel (Gebruik van „twisted pair" type kabel wordt niet aanbevolen).

1. Bevestig de uitbreiding print in de behuizing.
2. Gebruik de DIP-switch schakelaars om het juiste uitbreidingsadres in te stellen, hoe deze zal worden geïdentificeerd.
3. Sluit de aansluitingen CLK, DTA en COM aan op de uitbreiding bus en op de corresponderende uitsluitingen op de centrale hoofdprint.
4. Sluit de draden van het sabotage contact aan op de uitbreiding behuizing op de aansluitingen TMP en COM. (Sluit deze kort indien deze niet aangesloten wordt)
5. Sluit de detector draden aan (voor aansluiting beschrijving kijk in de inbraakcentrale installatie handleiding).
6. Sluit de 230 V AC bekabeling aan op de daarvoor bestemde aansluitpunten op de transformator.
7. Sluit de AC uitgaande meegeleverde draden aan op de daarvoor bestemde aansluitpunten met het "AC" symbool op de uitbreiding print. Sluit geen twee uitbreiding printen met voeding aan op één transformator.
8. Gebruik de J28 jumper, om de accu laadspanning in te stellen (350 mA of 700 mA).
9. Sluit de accu aan. (positieve "+" aansluiting naar de RODE draad, negatieve "-" aansluiting naar de ZWARTE draad). De uitbreiding zal niet opstarten na alleen het aansluiten van de accu. De accu voorziet alleen in spanning indien de AC voeding uitvalt.
10. Zet de spanning op het alarmsysteem.
11. Start de Uitbreiding Identificatie procedure op in het bediendeel. Nadat de identificatie procedure is afgerond zullen de zones en zonenummers zijn toegewezen in het alarmsysteem. (Zone nummering regels worden beschreven in de Installatie Handleiding van het Alarmsysteem)

Opmerking: Indien het nodig is de spanning van de uitbreiding af te halen, dient eerst de 230 V AC afgekoppeld te worden en daarna pas de accu. Om de spanning er weer op te zetten volg de bovenstaande procedure in omgekeerde volgorde, dus eerst de accu en daarna pas de 230 V AC.

TECHNISCHE SPECIFICATIES

Aantal programmeerbare zones	8
Voeding voltage	18 V AC ±10%, 50-60 Hz
Aanbevolen type transformator	TR40VA (40 VA / 18 V AC)
Voeding uitgang vermogen	1.2 A
230 V Verbruik - stand-by	50 mA
230 V Verbruik - maximaal	220 mA
Accu verbruik - stand-by	70 mA
Accu verbruik - maximaal	100 mA
Accu Fout voltage melding bij	11 V ±10%
Accu koppelt af bij voltage	9.5 V ±10%
Accu laad capaciteit (switch-over)	350 mA / 700 mA
Voeding Uitgang voltage bereik	9.5…13.8 V DC
Nageleefde standaard norm	EN 50130-4, EN 50130-5, EN 50131-1, EN 50131-3, EN 50131-6
Security grade volgens de EN50131	Grade 2
Milieu klasse volgens de EN50130-5 norm	II
Werking temperatuur bereik	-10°C…+55°C
Maximale vochtigheid	93 ±3%
Afmetingen van de print	140 x 68 mm
Gewicht	131 gr

2

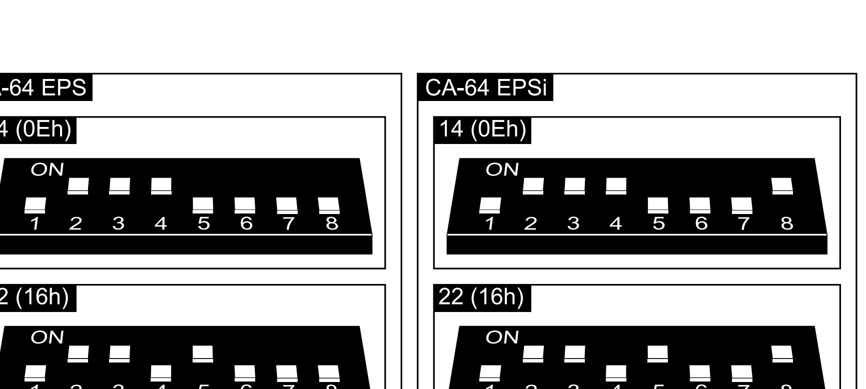

IT

DISEGNO 2. Esempi di regolazione degli indirizzi (l'indirizzo 14 (0Eh) è uno degli indirizzi richiesti per il collegamento con le centrali della famiglia VERSA).

DISEGNO 3. Collegamento dell'alimentazione.

MONTAGGIO ED ACCENSIONE

⚠ **Tutti i collegamenti elettrici devono essere eseguiti con l'alimentazione scollegata.
NON è permesso collegare ad un unico trasformatore due apparecchiature con alimentatore a bordo.
Prima di effettuare il collegamento del trasformatore al circuito da 230 V AC, occorre privare di tensione questo circuito.
Non si può collegare un accumulatore scarico all'espansione (quando la tensione sui morsetti della batteria, senza carico collegato è minore di 11 V).**

L'espansione, è stata progettata per essere installata in aree chiuse con la presenza di un normale tasso di umidità ambientale. Per effettuare i collegamenti elettrici, si consiglia di utilizzare il tipico cavo diritto non schermato (non si consiglia di utlizzare il cavo di tipo shielded twisted pair).

1. Inserire la scheda elettronica dell'espansione nell'alloggiamento.
2. Con l'ausilio dei microinterruttori di tipo DIP-switch, programmare l'indirizzo corrispondente all'espansione, e definire come questa deve essere identificata.
3. Collegare i morsetti CLK, DTA e COM, ai rispettivi morsetti del bus di comunicazione della centrale di allarme (vedi: manuale dell'installatore della centrale di allarme). I fili devono essere tutti in un unico cavo.
4. Ai morsetti TMP e COM, collegare i cavi del contatto anti-manomissione dell'alloggiamento (oppure cortocircuitare il morsetto TMP con il morsetto COM).
5. Collegare i cavi del rilevatore (la descrizione sulle modalità di collegamento, si trova nel manuale dell'installatore della centrale di allarme).
6. Collegare l'avvolgimento primario del trasformatore al circuito da 230 V AC. Occorre accertarsi che il circuito selezionato sia protetto da un'adeguata protezione, e che nello stesso la tensione sia presente in modo continuo (scollegare la tensione dal circuito prima di effettuare il collegamento del trasformatore).
7. Collegare ai morsetti AC dell'espansione, l'avvolgimento primario del trasformatore.
8. Attraverso l'ausilio dei jumper, definire la corrente di alimentazione della batteria (350 mA oppure 700 mA).
9. Collegare la batteria ai relativi cavi dell'espansione (positivo per il rosso, negativo per il nero). L'espansione non si accende con il solo accumulatore collegato. La batteria assicura l'alimentazione in caso di avaria dell'alimentazione AC.
10. Dare tensione al circuito a 230 V AC.
11. Richiamare nella centrale di allarme, la funzione di identificazione. Dopo aver terminato l'identificazione, gli ingressi assumeranno i relativi numeri di zona del sistema di allarme (le regole della numerazione degli ingressi, vengono descritte nel manuale della centrale di allarme).

Attenzione: Nel caso in cui fosse necessario scollegare l'alimentazione dell'espansione, occorre scollegare di seguito l'alimentazione AC e la batteria. Per effettuare nuovamente il collegamento della tensione, seguire la procedura sopra descritta.

SPECIFICHE TECNICHE

Numero di ingressi programmabili	8
Tensione di alimentazione	18 V AC ±10%, 50-60 Hz
Tipo di trasformatore consigliato	TR40VA (40 VA / 18 V AC)
Capacità di corrrente delll'alimentatore	1,2 A
Assorbimento energetico dalla rete 230 V – in stato di pronto	50 mA
Assorbimento energetico dalla rete 230 V – massimo	220 mA
Assorbimento energetico della batteria – in stato di pronto	70 mA
Assorbimento energetico della batteria – massimo	100 mA
Tensione di avviso di avaria della batteria	11 V ±10%
Tensione di scollegamento della batteria	9,5 V ±10%
Tensione di carico della batteria (commutato)	350 mA / 700 mA
Intervallo della tensione di uscita dell'alimentatore	9,5…13,8 V DC
Conforme alle norme	EN 50130-4, EN 50130-5, EN 50131-1, EN 50131-3, EN 50131-6
Livello di sicurezza secondo EN 50131	Grado 2
Classe ambientale secondo EN50130-5	II
Range della temperatura di lavoro	-10°C…+55°C
Umidità massima	93 ±3%
Dimensioni della scheda elettronica	140 x 68 mm
Peso	131 g

ES

FIGURA 2. Ejemplos de ajuste de dirección (dirección 14 (0Eh) es una de las direcciones requeridas en caso de funcionamiento con las centrales de la serie VERSA).

FIGURA 3. Conexión de la fuente de alimentación.

INSTALACIÓN Y PUESTA EN MARCHA

⚠ **Todas las conexiones eléctricas deben ser realizadas con la fuente de alimentación desconectada. Está prohibido conectar dos dispositivos con fuente de alimentación con un sólo transformador. Antes de conectar el transformador con la red 230 V AC, asegúrese que la tensión está desactivada en este circuito. Nunca conecte la batería descargada con el módulo de ampliación (cuando el voltaje en los contactos de la batería sin carga conectada es inferior a 11 V).**

El módulo de ampliación está destinado para una instalación interior, en áreas cerradas, con un nivel de humedad del aire normal. Para realizar las conexiones eléctricas, utilice un cable no apantallado (no se recomienda utilizar el cable tipo par trenzado).

1. Fijar la placa del módulo de ampliación en la caja.
2. Utilizar los microconmutadores tipo DIP-switch para fijar una dirección adecuada del módulo de ampliación y determinar el método de su identificación.
3. Conectar los contactos CKL, DTA, y COM mediante los conductores con los contactos correspondientes del bus de la central de alarmas (ver: manual de instalación de la central de alarma). Los conductores deben ser guiados en un sólo cable.
4. Conectar los conductores de la protección antisabotaje de la caja con los contactos TMP y COM (o bien conectar el borne TMP con el borne COM).
5. Conectar los conductores de los detectores (la descripción de conexión está presentada en el manual de instalación para la central de alarmas).
6. Conectar el bobinado primario del transformador con el circuito 230 V. Es preciso elegir un circuito protegido con la protección adecuada y que siempre está alimentado (antes de conectar el transformador, la alimentación debe ser desactivada).
7. Conectar el bobinado secundario del transformador con los conectores AC del módulo de ampliación.
8. Utilizar el jumper para determinar la corriente de carga de la batería (350 mA o bien 700 mA).
9. Conectar la batería con los conductores adecuados (rojo con el positivo de la batería, negro con el negativo de la batería). El módulo de ampliación no se iniciará después de haber conectado la batería misma. La batería asegura la alimentación en caso de fallo de alimentación AC.
10. Activar la alimentación en el circuito 230 V AC.
11. Activar la función de identificación en la central de alarma. Una vez la identificación terminada, las zonas obtendrán los números adecuados en el sistema de alarma (las reglas de numeración de zonas están presentadas en el manual de la central de alarmas).

Nota: Si es necesario desconectar completamente la alimentación del módulo de ampliación, es preciso desconectar sucesivamente la alimentación AC y la batería. Para volver a activar la alimentación de nuevo, es necesario realizarlo conforme con la secuencia descrita anteriormente..

DATOS TÉCNICOS

Número de zonas programables	8
Tensión de alimentación	18 V AC ±10%, 50-60 Hz
Transformador recomendado	TR40VA (40 VA / 18 V AC)
Capacidad de carga del transformador	1,2 A
Consumo máximo de corriente desde red 230V – en modo de espera	50 mA
Consumo máximo de corriente desde red 230V – máximo	220 mA
Consumo de corriente desde batería – en modo de espera	70 mA
Consumo de corriente desde batería – máximo	100 mA
Tensión de aviso sobre la avería	11 V ±10%
Tensión de corte de la batería	9,5 V ±10%
Corriente de carga de la batería (conmutable)	350 mA / 700 mA
Rango de tensiones de salida	9,5…13,8 V DC
Normas cumplidas	EN 50130-4, EN 50130-5, EN 50131-1, EN 50131-3, EN 50131-6
Grado de seguridad según EN 50131	Grade 2
Clase ambiental según EN50130-5	II
Temperatura operacional	-10°C…+55°C
Humedad máxima	93 ±3%
Dimensiones de placa electrónica	140 x 68 mm
Peso	131 g

CZ

OBRÁZEK 2. Příklad nastavení adres (adresa 14 (0Eh) je jednou z vyžadovaných adres pro připojení k ústřednám série VERSA).

OBRÁZEK 3. Připojení napájení.

MONTÁŽ A SPUŠTĚNÍ

⚠ **Všechna propojení provádějte při vypnutém napájení zabezpečovacího systému.
Nikdy nepřipojujte dvě zařízení se zdrojem na jeden transformátor.
Předtím, než připojíte transformátor k obvodu 230V AC, ujistěte se, že není pod napětím.
Nikdy nepřipojujte vybitý akumulátor k expandéru, to je pokud napětí na svorkách nezatíženého akumulátoru klesne pod 11V.**

Expandér musí být nainstalován ve vnitřních prostorách s normální relativní vlhkostí. Propojení provádějte klasickým přímým nestíněným kabelem (používání kabelu typu „twistovaného páru" se nedoporučuje).

1. Připevněte desku expandéru do krytu.
2. Pomocí DIP přepínačů nastavte příslušnou adresu expandéru, a jakým způsobem bude systémem identifikován.
3. Pomocí kabelu propojte svorky CLK, DTA a COM s příslušnými svorkami sběrnice základní desky ústředny.
4. Připojte vodiče tamper kontaktu krytu expandéru ke svorkám TMP a COM (nebo propojte svorky TMP a COM)
5. Připojte vodiče detektorů (Popis připojení detektorů je uveden v instalačním manuálu zabezpečovací ústředny).
6. Připojte vodiče 230V AC ke svorkám primáru. Ujistěte se, že je obvod správně jištěn a je pod stálým napětím. Před připojováním odpojte obvod od napětí.
7. Připojte vodiče ze sekundáru na svorky AC expandéru.
8. Pomocí propojky nastavte hodnotu dobíjecího proudu akumulátoru (350mA nebo 700mA).
9. Připojte vodiče k akumulátoru (kladný pól k ČERVENÉMU vodiči, záporný pól k ČERNÉMU vodiči). Ke spuštění expandéru nedojde pouze připojením akumulátoru. Akumulátor pouze zajišťuje zálohu při výpadku AC napájení.
10. Zapněte napájení obvodu 230V AC.
11. V ústředně aktivujte funkci načtení modulů. Po ukončení načtení expandéru, dojde k přiřazení příslušných zón v systému (pravidla očíslování zón naleznete v manuálu zabezpečovacích ústředen).

Poznámka: Pokud potřebujete vypnout napájení expandéru, odpojte nejprve hlavní napájení AC a po té akumulátor. Pro připojení postupujte podle bodu nahoře.

SPECIFIKACE

Počet programovatelných zón	8
Napájecí napětí	18 V AC ±10%, 50-60 Hz
Doporučený typ transformátoru	TR40VA (40 VA / 18 V AC)
Kapacita napájecího zdroje	1,2 A
Proudový odběr při 230 V – v klidu	50 mA
Proudový odběr při 230 V – maximum	220 mA
Proudový odběr z akumulátoru – v klidu	70 mA
Proudový odběr z akumulátoru – maximum	100 mA
Napětí pro vyhlášení poruchy akumulátoru	11 V ±10%
Napětí pro odpojení akumulátoru	9,5 V ±10%
Dobíjecí proud akumulátoru (přepínatelný)	350 mA / 700 mA
Rozsah výstupního napětí	9,5…13,8 V DC
Vyhovuje standardům	EN 50130-4, EN 50130-5, EN 50131-1, EN 50131-3, EN 50131-6
Stupeň zabezpečení dle EN50131	Stupeň 2
Třída prostředí dle EN50130-5	II
Rozsah pracovních teplot	-10°C…+55°C
Maximální relativní vlhkost	93 ±3%
Rozměry desky elektroniky	140 x 68 mm
Hmotnost	131 g

Modřanská 80, 147 00 Praha 4, ČR
Tel. / Fax: 272 770 148, 272 770 149
e-mail: euroalarm@euroalarm.cz
technická pomoc: ezs@euroalarm.cz
www: www.euroalarm.cz

3

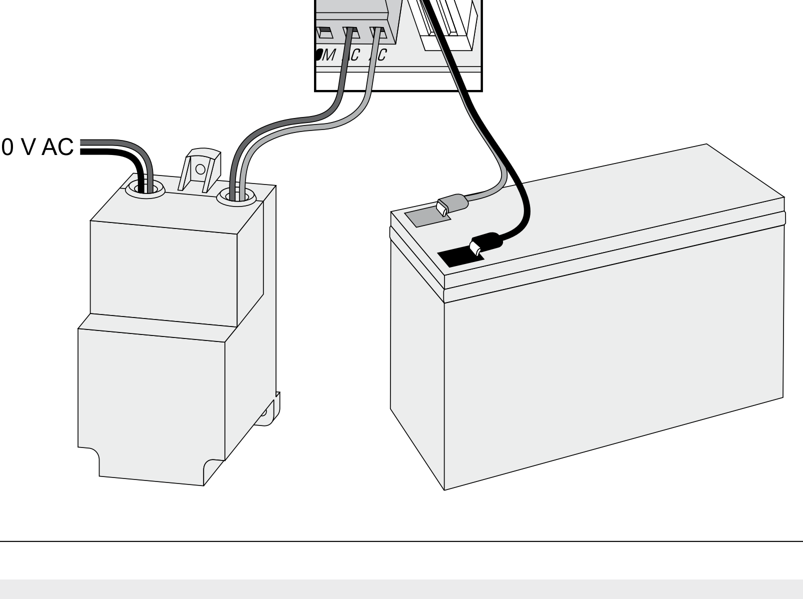

SK

OBRÁZOK 2. Príklady nastavenia adresy (adresa 14 (0Eh) je jednou z adries vyžadovaných pri spolupráci s ústredňami zo série VERSA).

OBRÁZOK 3. Pripojenie napájania.

MONTÁŽ A SPUSTENIE

⚠ **Všetky prepojenia treba vykonať pri vypnutom napájaní zabezpečovacieho systému.
Je zakázané na jeden transformátor pripájať dve zariadenia so zdrojom.
Pred pripojením transformátora do obvodu 230 V AC, treba v tomto obvode vypnúť napätie.
Je zakázané pripájať na expandér vybitý akumulátor (napätie na svorkách akumulátora bez pripojeného zaťaženia nižšie ako 11 V).**

Expandér je určený na inštaláciu do interiérov s normálnou vlhkosťou ovzdušia. Na vykonanie elektrických prepojení sa odporúča používať netienený kábel (neodporúča sa používať „krútený" kábel).

1. Pripevniť dosku expandéra do skrinky.
2. Pomocou mikroprepínačov typu DIP-switch nastaviť adresu expandéra a určiť, ako má byť identifikovaný.
3. Svorky CLK, DTA a COM prepojiť s príslušnými svorkami komunikačnej zbernice zabezpečovacej ústredne (pozri: inštalačnú príručku zabezpečovacej ústredne). Vodiče musia byť vedené v jednom kábli.
4. Na svorky TMP a COM pripojiť vodiče sabotážneho obvodu skrinky (alebo svorku TMP prepojiť so svorkou COM).
5. Pripojiť vodiče detektorov (popis pripojenia sa nachádza v inštalačnej príručke zabezpečovacej ústredne).
6. Primárne vinutie transformátora pripojiť na obvod 230 V AC. Treba vybrať obvod chránený zodpovedajúcim ističom, v ktorom je stále prítomné napätie (pred pripojením transformátora musí byť napätie vypnuté).
7. Na svorky AC expandéra pripojiť sekundárne vinutie transformátora.
8. Pomocou jumpera nastaviť prúd nabíjania akumulátora (350 mA alebo 700 mA).
9. Pripojiť akumulátor na expandér (plus na červený vodič, mínus na čierny). Expandér sa nespustí po pripojení samotného akumulátora. Akumulátor zabezpečuje napájanie pre prípad výpadku napájania AC.
10. Zapnúť napájanie v obvode 230 V AC.
11. V zabezpečovacej ústredni spustiť funkciu identifikácie. Po ukončení identifikácie dostanú vstupy príslušné čísla v zabezpečovacom systéme (zásady číslovania vstupov sú popísané v príručke zabezpečovacej ústredne).

Pozor: Ak je nutné vypnúť napájanie expandéra, treba vypnúť najprv napájanie AC a potom akumulátor. Opätovné zapnutie napájania sa musí vykonávať zhodne s vyššie popísanou postupnosťou.

TECHNICKÉ INFORMÁCIE

Počet programovateľných vstupov	8
Napätie napájania	18 V AC ±10%, 50-60 Hz
Odporúčaný typ transformátora	TR40VA (40 VA / 18 V AC)
Prúdový výkon zdroja	1,2 A
Odber prúdu zo siete 230 V – v pohotovostnom režime	50 mA
Odber prúdu zo siete 230 V – maximálny	220 mA
Odber prúdu z akumulátora – v pohotovostnom režime	70 mA
Odber prúdu z akumulátora – maximálny	100 mA
Napätie zahlásenia poruchy akumulátora	11 V ±10%
Napätie odpojenia akumulátora	9,5 V ±10%
Prúd nabíjania akumulátora (prepínateľný)	350 mA / 700 mA
Rozsah výstupného napätia zdroja	9,5…13,8 V DC
Spĺňané normy	EN 50130-4, EN 50130-5, EN 50131-1, EN 50131-3, EN 50131-6
Stupeň zabezpečenia podľa normy EN 50131	Grade 2
Trieda prostredia podľa normy EN50130-5	II
Pracovná teplota	-10°C…+55°C
Maximálna vlhkosť prostredia	93 ±3%
Rozmery dosky elektroniky	140 x 68 mm
Hmotnosť	131 g

GR

ΕΙΚΌΝΑ 2. Παραδείγματα ορισμού διευθύνσεων. Η διεύθυνση 14 (0Eh) είμαι μία από τις διευθύνσεις οι οποίες απαιτούνται για σύνδεση με την σειρά των πινάκων ελέγχου VERSA.

ΕΙΚΌΝΑ 3. Σύνδεση της τροφοδοσίας.

ΕΓΚΑΤΆΣΤΑΣΗ ΚΑΙ ΕΝΕΡΓΟΠΟΊΗΣΗ

⚠ **Αποσυνδέστε το ρεύμα πριν κάνετε οποιαδήποτε σύνδεση.
Ποτέ μην συνδέεται δύο συσκευές με τροφοδοτικό στον ίδιο μετασχηματιστή.
Πριν συνδέσετε στο μετασχηματιστή τα 230 V AC, σιγουρευτείτε ότι το κύκλωμα είναι απενεργοποιημένο.
Ποτέ μην συνδέεται μία αφόρτιστη μπαταρία στην επέκταση (όταν η τάση στους πόλους της μπαταρίας χωρίς συνδεδεμένη κατανάλωση είναι μικρότερη των 11 V).**

Η επέκταση θα πρέπει να εγκατασταθεί εσωτερικά, σε χώρο με κανονική υγρασία στον αέρα. Η σύνδεση πρέπει να γίνει με τυπικά αθωράκιστα καλώδια ευθείας (η χρήση συνεστραμμένου (twisted pair) τύπου καλωδίου δεν συνιστάται).

1. Σταθεροποιείστε την πλακέτα επέκτασης στο κουτί.
2. Χρησιμοποιώντας τους μικροδιακόπτες (DIP-switch), ορίστε την κατάλληλη διεύθυνση της πλακέτας επέκτασης και καθορίστε πως θα αναγνωρίζεται.
3. Συνδέστε τις κλέμες CLK, DTA και COM στις αντίστοιχες κλέμες του δίαυλου επικοινωνίας (bus) της κεντρικής μονάδας (βλέπε: εγχειρίδιο εγκαταστάτη της μονάδας ελέγχου του συναγερμού). Όλοι οι αγωγοί θα πρέπει να ανήκουν σε ένα καλώδιο.
4. Συνδέστε την επαφή tamper απ' το καπάκι στις κλέμες TMP και COM (ή γεφυρώστε την κλέμα TMP με την κλέμα COM).
5. Ολοκληρώστε την καλωδίωση των ζωνών (για την περιγραφή της καλωδίωσης ανατρέξτε στο εγχειρίδιο εγκαταστάτη του πίνακα ελέγχου).
6. Συνδέστε την παροχή 230 V AC στο πρωτεύον του μετασχηματιστή. Βεβαιωθείτε ότι η παροχή: α) προστατεύεται με κατάλληλη διάταξη ασφαλείας και β) διασφαλίζεται η αδιάλειπτη τροφοδοσία από το δίκτυο πόλεως (πριν προχωρήσετε στην σύνδεση βεβαιωθείτε ότι η παροχή είναι απενεργοποιημένη).
7. Συνδέστε το δευτερεύον του μετασχηματιστή στις κλέμες AC της επέκτασης.
8. Χρησιμοποιώντας τον βραχυκυκλωτήρα (jumper), ορίστε το ρεύμα φόρτισης της μπαταρίας (350mA ή 700mA).
9. Συνδέστε την μπαταρία στους ειδικούς ακροδέκτες (τον θετικό πόλο στον κόκκινο ακροδέκτη, τον αρνητικό πόλο στον μαύρο ακροδέκτη). Η επέκταση δεν θα ξεκινήσει αν συνδέσετε μόνο την μπαταρία. Η μπαταρία δίνει ρεύμα στην περίπτωση απώλειας του ρεύματος τροφοδοσίας 230 AC.
10. Ενεργοποιήστε την τροφοδοσία 230 V AC.
11. Ξεκινήστε την λειτουργία αναγνώρισης του πίνακα ελέγχου. Όταν η αναγνώριση ολοκληρωθεί, στις ζώνες θα ανατεθούν αντίστοιχα νούμερα στο σύστημα συναγερμού (οι κανόνες της αρίθμησης των ζωνών περιγράφονται στο εγχειρίδιο της μονάδας συναγερμού).

Note: Εάν είναι απαραίτητο να αποσυνδέσετε την τροφοδοσία από την επέκταση, αποσυνδέστε πρώτα την κύρια τροφοδοσία και έπειτα την τροφοδοσία της μπαταρίας. Για να επανασυνδέσετε την τροφοδοσία, ακολουθείστε την διαδικασία που περιγράφεται παραπάνω.

ΠΡΟΔΙΑΓΡΑΦΕΣ

Αριθμός προγραμματιζόμενων ζωνών	8
Τροφοδοσία	18 V AC ±10%, 50-60 Hz
Προτεινόμενος τύπος μετασχηματιστή	TR40VA (40 VA / 18 V AC)
Ισχύς τροφοδοσίας εξόδου	1.2 A
Κατανάλωση ισχύος από δίκτυο 230 V – αναμονή	50 mA
Κατανάλωση ισχύος από δίκτυο 230 V – μέγιστο	220 mA
Κατανάλωση ισχύος από μπαταρία – αναμονή	70 mA
Κατανάλωση ισχύος από μπαταρία – μέγιστο	100 mA
Τιμή τάσης αναφοράς σφάλματος μπαταρίας	11 V ±10%
Τιμή τάσης αποκοπής μπαταρίας	9.5 V ±10%
Ρεύμα φόρτισης μπαταρίας (επιλογής)	350 mA / 700 mA
Εύρος τάσης εξόδου	9.5…13.8 V DC
Συμμόρφωση με τα πρότυπα:	EN 50130-4, EN 50130-5, EN 50131-1, EN 50131-3, EN 50131-6
Βαθμός ασφαλείας σύμφωνα με EN50131	Grade 2
Περιβαλλοντική τάξη σύμφωνα με EN50130-5	II
Θερμοκρασία λειτουργίας	-10°C…+55°C
Μέγιστη υγρασία	93 ±3%
Διαστάσεις ηλεκτρονικής πλακέτας	140 x 68 χλσ
Βάρος	131 γρ

HU

ÁBRA 2. Példa a címzés beállítására (a 14 (0Eh) cím egyike a VERSA sorozatú panelekkel történő együttműködéshez megkívánt címek közül).

ÁBRA 3. Tápegység csatlakoztatása.

FELSZERELÉS ÉS ELINDÍTÁS

⚠ **Bármilyen csatlakozás kivitelezése csak a riasztórendszer tápjának teljes lecsatlakoztatása után végezhető el.
Soha ne csatlakoztasson két beépített tápegységgel rendelkező eszközt ugyan arra a transzformátorra.
A transzformátor 230 Vac áramkörre történő csatlakoztatása előtt győződjön meg annak lekapcsolt állapotáról.
Soha ne csatlakoztasson lemerült akkumulátort a bővítőhöz (amikor az akkumulátor kapcsai között terhelés nélkül mérhető feszültség 11 V.nál alacsonyabb).**

A bővítőt beltérre, normál páratartalmú levegővel rendelkező helyre kell felszerelni. A csatlakozások kialakításához használjon árnyékolatlan egyenes típusú kábelt (csavartérpár típusú kábel használata nem ajánlott).

1. Rögzítse a bővítő áramköri lapját a házában.
2. A DIP kapcsolók segítségével állítsa be a bővítő megfelelő címét és határozza meg az azonosításának módját.
3. A bővítő CLK, DTA és COM csatlakozóit egy kábel használatával kösse a vezérlőpanel megfelelő kommunikációs buszának csatlakozóihoz (lásd: vezérlőpanel telepítői kézikönyv). A vezetékéknek egy kábelben kell futniuk.
4. Csatlakoztassa a ház szabotázs kapcsolójának vezetékeit a TMP és COM csatlakozókhoz (vagy zárja rövidre azokat, amennyiben a szabotázs bemenetet nem kívánja használni).
5. Csatlakoztassa az érzékelők vezetékeit (a csatlakoztatás leírásáért nézze meg a riasztó vezérlőpanel telepítői kézikönyvét).
6. Csatlakoztassa a transzformátor primer oldalát egy 230 Vac áramkörhöz. Bizonyosodjon meg róla, hogy az áramkör megfelelő védelemmel van ellátva és folyamatosan feszültség alatt áll (kapcsolja le az áramkört a transzformátor csatlakoztatása előtt).
7. Csatlakoztassa a transzformátor szekunder oldalát a bővítő AC csatlakozóihoz.
8. Egy rövidzár használatával állítsa be az akkumulátor töltőáramának nagyságát (350 mA vagy 700 mA).
9. Csatlakoztassa az akkumulátorhoz az arra szolgáló vezetékeket (pozitív csatlakozó – PIROS vezeték, negatív csatlakozó – FEKETE vezeték). A bővítő csak az akkumulátor csatlakoztatása után nem fog elindulni. Az akkumulátor az AC tápfeszültség hibája esetén fogja a tápellátást biztosítani.
10. Kapcsolja be a 230 V AC áramkört.
11. Indítsa el az azonosítási funkciót a vezérlőpanelben. Az azonosítás befejeztével, a zónákhoz kijelölésre kerül a riasztórendszer megfelelő zónaszámozása. (a zónák számozásának szabályai megtalálhatóak a vezérlőpanel programozói kézikönyvében).

Megjegyzés: Amennyiben szükséges az akkumulátor lecsatlakoztatása a bővítőről, akkor először kapcsolja le a fő tápfeszültséget (AC) majd azután az akkumulátort. A tápfeszültség visszakapcsolása esetén kövesse a fent leírt eljárást.

MŰSZAKI ADATOK

Programozható zónák száma	8
Tápfeszültség	18 V AC ±10%, 50-60 Hz
Ajánlott transzformátor	TR40VA (40 VA / 18 V AC)
Tápegység kimeneti árama	1.2 A
Áramfelvétel 230 Vac-ról – készenlét	50 mA
Áramfelvétel 230 Vac-ról – maximum	220 mA
Áramfelvétel akkumulátorról – készenlét	70 mA
Áramfelvétel akkumulátorról – maximum	100 mA
Akkumulátorhiba feszültségszint	11 V ±10%
Akkumulátor leválasztás feszültségszint	9.5 V ±10%
Akkumulátor töltőáram (kiválasztható)	350 mA / 700 mA
Kimeneti tápfeszültség tartomány	9.5…13.8 V DC
Megfelel a következő szabványoknak	EN 50130-4, EN 50130-5, EN 50131-1, EN 50131-3, EN 50131-6
Biztonsági fokozat az EN50131-nek megfelelően	Grade 2
Környezeti osztály az EN50130-5 –nek megfelelően	II
Működési hőmérséklettartomány	-10°C…+55°C
Max. páratartalom	93 ±3%
Elektronikai kártya méretei	140 x 68 mm
Tömeg	131 g

SATEL sp. z o.o.
ul. Schuberta 79; 80-172 Gdansk, POLAND
tel. +48 58 320 94 00; info@satel.pl; www.satel.eu